GTSM Magglingen AG Macolin SA

GTSM-O Spielanlage Feuerwehr-Lösch-Fahrzeug

CHF 0,00 inkl. MwSt.

Artikelnummer: O35060GTSM

Technische Daten

Länge [mm]:: 4050
Breite [mm]:: 3050
Höhe [mm]:: 2300
Gewicht [kg]:: 900
Maximale Fallhöhe [cm]:: 100
Fallschutz [m,m2]:: ca. 34.5
Fundamente bauseits:: 6 Stk. 40x50x50 cm, 7 Stk. 40x40x40 cm

Kurzbeschreibung:

Spielplatzgerät Feuerwehr-Löschfahrzeug: Spielanlage mit Löschspritze, Feuerwehr-Kletterstange, Leiter und Kletternetzen

Artikel 35061: Zusatzausstattung zu Spielanlage Löschfahrzeug

Beschreibung:

Das GTSM-O Spielanlage Löschfahrzeug lässt die Herzen aller kleinen Feuerwehrleute auf dem Spielplatz höher schlagen. Es enthält alle für ein Feuerwehrauto unentbehrlichen Einrichtungen wie Lenkrad, Gangschaltung, Abserrventil mit Drehrad, Sitzbänke. Der Zugang im Heck des Fahrzeuges erfolgt über einen schrägen Netzaufgang durch eine Doppelschwingtür. Der seitliche Einstieg erfolgt über eine Leiter. Nicht fehlen darf natürlich die Feuerwehr-Kletterstange.

Artikel 35061 für Vollausstattung gem. Bild: Zusatzausstattung zu Spielanlage Löschfahrzeug bestehend aus: Telefonhörer "Funkgerät", Drehrad, Löschspritze dreh- und schwenkbar, Drehscheibe "Schlauchrolle", Schubhebel Aufständer mit 6 Doppellaschen und Eisenschuhe für Aufstiege.

Varianten

Galerie

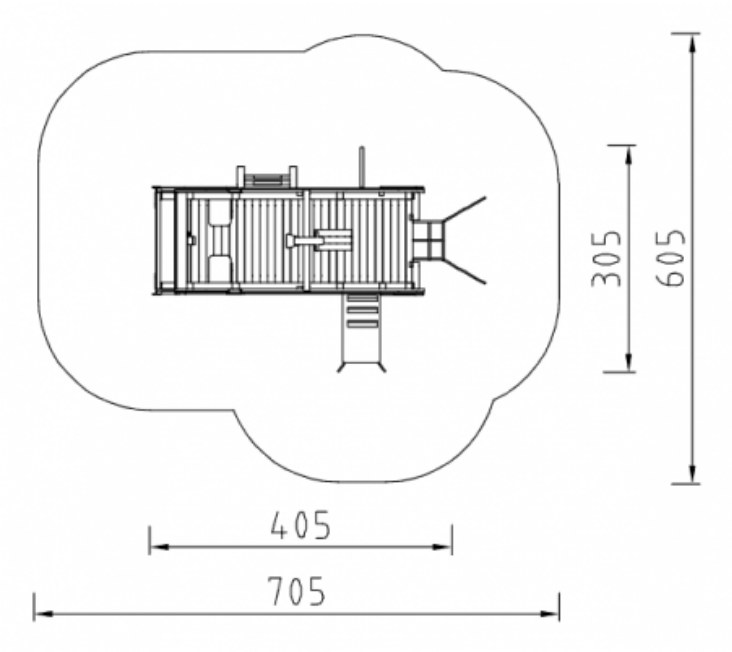
305
605
405
705

230
Gerätehöhe
100
freie
Fallhöhe
280
Gerätefreiraum