GTSM Magglingen AG Macolin SA

# GTSM-O Spielgerät Flora-Camp

## CHF 0,00 inkl. MwSt.

Artikelnummer: O35840GTSM

### Technische Daten

Länge [mm]:: 3050
Breite [mm]:: 8300
Höhe [mm]:: 4000
Gewicht [kg]:: 400
Maximale Fallhöhe [cm]:: 175
Fallschutz [m,m2]:: 52.5
Fundamente bauseits:: 4 Stk. 60x60x60 cm, 1 Stk. 50x50x50 cm

### Kurzbeschreibung:

Vielseitiges Spielgerät mit Sitz- und Kletterhölzern, Balanciertau und Hängematte

### Beschreibung:

GTSM-O Spielgerät Flora-Camp: Vielseitiges Spielgerät bestehend aus 2 kastanienfarbig lasierten Palmen mit 8 Palmenblättern aus HPL-Platten mit aufkaschierten Designfolien mit und Schutzlaminat versehen. Die Hängematte aus Herkulestau an mit 2 Kreuzgelenken durch die Palmenstämme verschraubt. Das Balanciertau aus Polypropylen (Ø 15 cm) hat eine Stahleinlage. Die 3 Sitz- oder Kletterhölzer sind aus Rundholz gefertigt (Ø 14 cm) und mit einem Halteseil versehen.

### Varianten

### Galerie

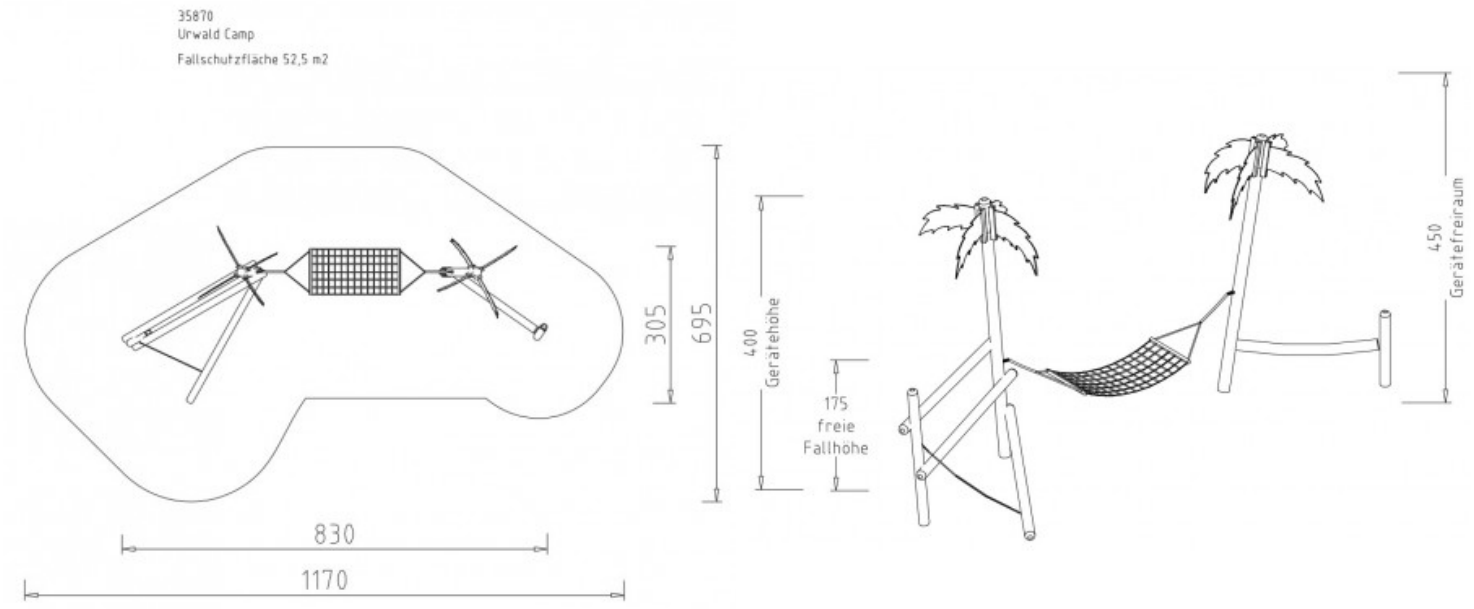
35870
Urwald Camp
Fallschutzfläche 52,5 m2
305
695
400
Gerätehöhe
175
freie
Fallhöhe
450
Gerätefreiraum
830
1170