Colección DAE
Escofet®

Colección DAE

Escofet®

ESCOFET DA LA BIENVENIDA A LA MARCA DAE.

Escofet, sinónimo de calidad y rigor en el desarrollo tecnológico e industrial, incorpora la gestión de la marca y colección DAE, como nuevo activo para diversificar su oferta de proyectos y productos para el sector del espacio público, el paisaje y la arquitectura.
Escofet acoge a DAE como nueva marca de la familia ESCOFET.

ESCOFET WELCOMES DAE BRAND.

Escofet, synonymous of quality and precision in technological and industrial development, incorporates the management of the DAE's brand and collection, as a new asset to diversify our range of projects and products for public space, landscape and architecture fields.
ESCOFET welcomes DAE as a new family brand.

Marcos López Antich
Director General Escofet 1886 S.A

ÍNDICE
SUMMARY

Bancos y Sillas / *Benches and Chairs*

MONTSENY *Leopoldo Milá* pàg. 7
KORO *Patxi Mangado* pàg. 9
ANA *Leopoldo Milá* pàg. 11
SUMO *Enric Pericas & Josep Muxart* pàg. 13
TAO *Leopoldo Milá* pàg. 15
RETABLO *Rafael de la Hoz* pàg. 17
LOOP *Lucas Galán & Roberto Fernández* pàg. 19
BEIRAMAR *Guillermo Vázquez Consuegra* pàg. 21
TATS *Ricardo Bofill & Marta Vilallonga* pàg. 23
PROA *Oliver Sheffer* pàg. 25
TRASLUZ *Patxi Mangado* pàg. 27
TREK *Antoni Riera* pàg. 29
BAN *Carlos Rubio* pàg. 31

Jardineras / *Planters*

URBE *Joan Gaspar* pàg. 33
MONTSERRAT *Miguel Milá & Carlos Marzábal* pàg. 33
LINEAL *Enric Soria* pàg. 35
ORBITA *Gemma Bernal & Associats* pàg. 35

Papeleras / *Litter Bins*

HOP *Antoni Riera* pàg. 37
GRUSS *Gemma Bernal & Associats* pàg. 37
BOULEVARD *Leopoldo Milá* pàg. 39
BEIRAMAR *Guillermo Vázquez Consuegra* pàg. 39
BUZZ *Pep Zazurca* pàg. 41
CENDRA *Marina Milá* pàg. 41

Fuentes / *Fountains*

NAIA *Nuria Núñez* pàg. 43
TANA *Patxi Mangado* pàg. 43
FONTFOSA *Pep Bonet* pàg. 45

Movilidad / *Mobility*

TENTE *Leopoldo Milá* pàg. 47
LAMBDA *Antoni Riera* pàg. 47
TOPO *Leopoldo Milá* pàg. 49
VILANOVA *Leopoldo Milá* pàg. 49
PLIEGUE *De la Quadra-Salcedo/Churtichaga* pàg. 51
NORAY *Leopoldo Milá* pàg. 51
BICIPODA ***Aparcament Bici*** *Pete Sans* pàg. 53
HAIZEA ***Baranda*** *Patxi Mangado* pàg. 53
BOJ ***Baranda*** *Ruiz Larrea & Asociados* pàg. 55

Luminarias / *Lightings*

NEK *Antoni Riera* pàg. 57
TRONIC *Antoni Riera* pàg. 61
BALI *Miralles - Miró - Riera* pàg. 65
TIKA *Antoni Riera* pàg. 69
LOLA *Caveda - Granero - Romojaro* pàg. 71
INTER *Joan Gaspar* pàg. 73
PI *Jordi Miró* pàg. 75
OLIMPIA *Federico Correa & Alfonso Milá* pàg. 76
ANDREA *MBM Arquitectes* pàg. 77

MONTSENY

© Leopoldo Milá

SILLA|*CHAIR*

ACERO|*IRON* 79kg
ALUMINIO|*ALUMINIUM* 36kg

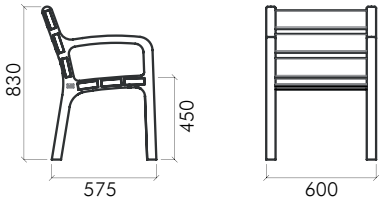

BANCO|*BENCH*

ACERO|*IRON* 96kg
ALUMINIO|*ALUMINIUM* 52kg

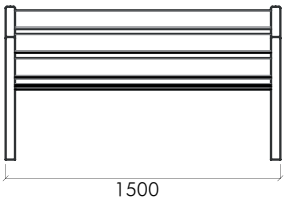

BANCO DOBLE|*DOUBLE BENCH*

ACERO|*IRON* 154kg
ALUMINIO|*ALUMINIUM* 88kg

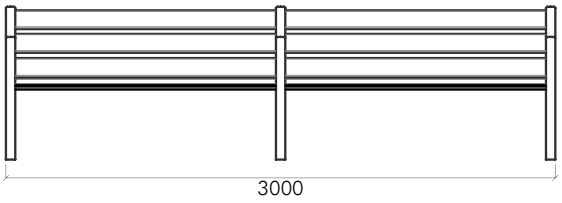

Soportes de acero:
- Fundición de hierro GG-20 perlítica.
- Imprimación en polvo y acabado con pintura en polvo poliéster.
- Color negro, efecto forja.

Iron supports:
- *GG-20 pearlitic cast iron.*
- *Powder primer, finished with polyester powder paint.*
- *Black colour, forged effect.*

Soportes de aluminio:
- Fundición de aluminio.
- Desengrase con ácido y agua desmineralizada, pasivado no crómico. Acabado con pintura en polvo poliéster.
- Color negro, efecto forja.

Aluminium supports:
- *Cast aluminium.*
- *Acid degreaser and demineralized water, with chromium-free passivation. Finished with polyester powder paint.*
- *Black colour, forged effect.*

Asiento y respaldo:
- Listones de madera tropical Certificado FSC®.
- Tratados con aceite translúcido, pigmentado.

Seat and backrest:
- *Strips of tropical wood FSC® Certified.*
- *Treated with pigmented, translucent oil.*

Tornillería:
- Acero inoxidable A2.

Nuts:
- *A2 Stainless steel.*

Pernos de anclaje:
- Acero cincado M-10, de 120mm de largo.

Anchorage bolts:
- *M-10 zincated steel, 120mm long.*

KORO

© Patxi Mangado

BANCO|*BENCH* 200kg

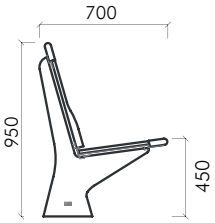

BANCO DOBLE|*DOUBLE BENCH* 438kg

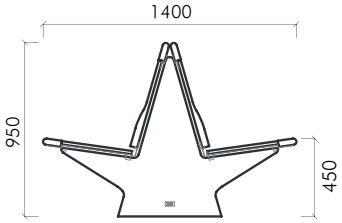

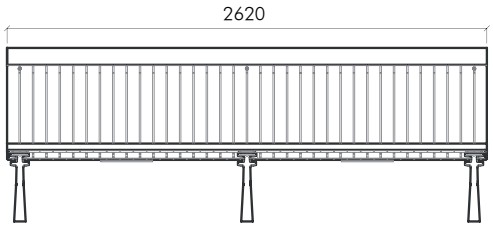

BANQUETA|*BACKLESS BENCH* 132kg

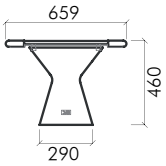

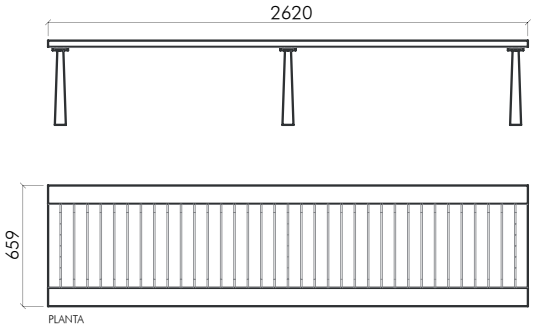

Soportes:
- Fundición de hierro GG-20 perlítica.
- Imprimación en polvo y acabado con pintura en polvo poliéster.
- Color negro, efecto forja.

Supports:
- *GG-20 pearlitic cast iron.*
- *Powder primer, finished with polyester powder paint.*
- *Black colour, forged effect.*

Soporte listones:
- Perfil metálico fabricado en chapa de acero.
- Tratamiento con cataforesis.
- Acabado con pintura en polvo poliéster.

Strips supports:
- *Steel plating section.*
- *Cataphoresis treatment.*
- *Powder primer, finished with polyester paint.*

Asiento y respaldo:
- Listones de madera tropical Certificado FSC®.
- Tratados con aceite translúcido, pigmentado.

Seat and backrest:
- *Strips of tropical wood FSC® Certified.*
- *Treated with pigmented, translucent oil.*

Tornillería:
- Acero inoxidable A2.

Nuts:
- *A2 stainless steel.*

Pernos de anclaje:
- Acero cincado M-12, de 200mm de largo.

Anchored bolts:
- *M-12 zincated steel, 200mm long.*

ANA

© Leopoldo Milá

SILLA|*CHAIR* 64kg

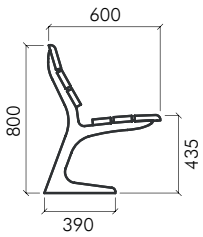

BANCO|*BENCH* 86kg

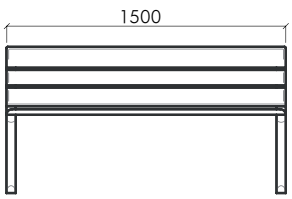

BANCO DOBLE|*DOUBLE BENCH* 147kg

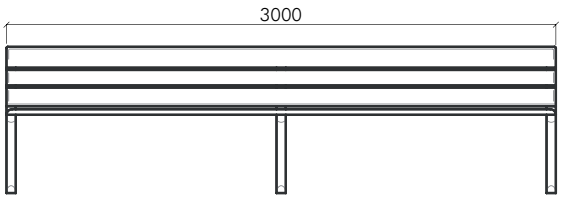

REPOSABRAZOS OPCIONAL|*OPTIONAL ARMCHAIR*

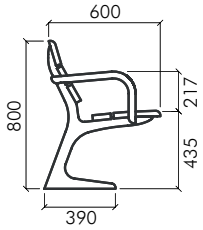

Soportes:
- Fundición de hierro GG-20 perlítica.
- Imprimación en polvo y acabado con pintura en polvo poliéster.
- Color negro, efecto forja.

Supports:
- *GG-20 pearlitic cast iron.*
- *Powder primer, finished with polyester powder paint.*
- *Black colour, forged effect.*

Asiento y respaldo:
- Listones de madera tropical Certificado FSC®.
- Tratados con aceite translúcido, pigmentado.

Seat and backrest:
- *Strips of tropical wood FSC® Certified.*
- *Treated with pigmented, translucent oil.*

Tornillería:
- Acero inoxidable A2.

Nuts:
- *A2 stainless steel.*

Pernos de anclaje:
- Acero cincado M-10, de 120mm de largo.

Anchored bolts:
- *M-10 zincated steel, 120mm long.*

DAE

SUMO

© Josep Muxart / Enric Pericas

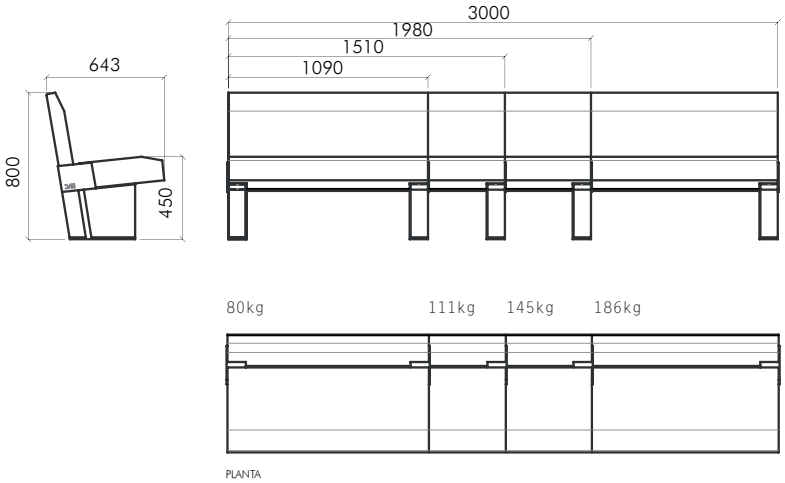

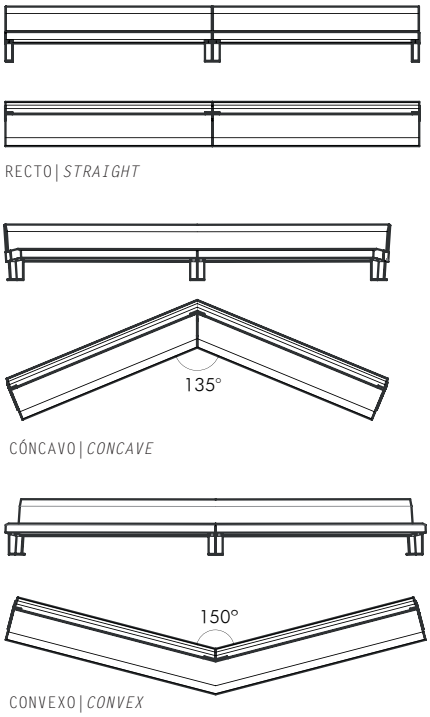

Soportes:
- Chapas de acero dobladas y soldadas.
- Tratamiento con cataforesis y acabado con pintura en polvo poliéster.
-Color gris acero.

Supports:
- *Bent and welded steel plates.*
- *Cataphoresis treatment and finish with unleaded powder polyester paint.*
- *Steel grey colour.*

Asiento y respaldo:
- Madera tropical alistonada Certificado FSC®.
- Tratados con un barniz lasur al agua.

Seat and backrest:
- *Strips of tropical wood FSC® Certified.*
- *Treated with water-based varnish lasur.*

Tornillería:
- Acero galvanizado.

Nuts:
- *Galvanized steel.*

Anclaje:
- Tacos Fisher SXR 10x80 FUS.

Anchored bolts:
- *Tacos Fisher SXR 10x80 FUS.*

TAO

© Leopoldo Milá

TAO PRFV

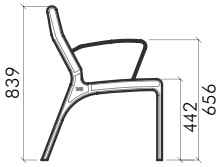

TAO MADERA|*WOOD*

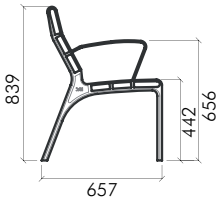

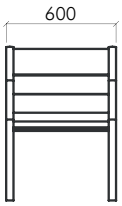

SILLA|*CHAIR*

MADERA|*WOOD* 40kg
PRFV 39kg

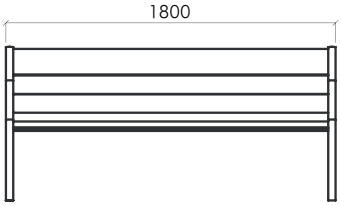

BANCO|*BENCH*

MADERA|*WOOD* 55kg
PRFV 52kg

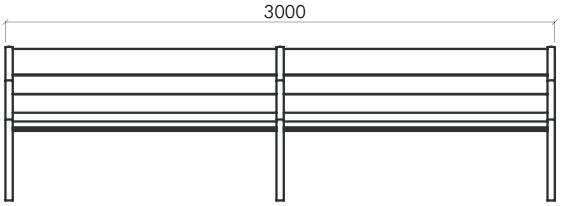

BANCO DOBLE|*DOUBLE BENCH*

MADERA|*WOOD* 91kg
PRFV 86kg

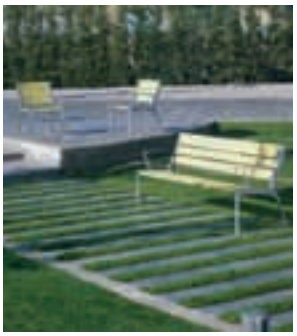

Soportes:
- Fundición de hierro GG-20 perlítica.
- Imprimación en polvo y acabado con pintura en polvo poliéster.
- Color gris acero, efecto forja.

Supports:
- *GG-20 pearlitic cast iron.*
- *Powder primer, finished with polyester powder paint.*
- *Steel grey colour, forged effect.*

Asiento y respaldo MADERA:
- Listones de madera tropical Certificado FSC®.
- Tratados con aceite translúcido, pigmentado.

WOOD seat and backrest:
- *Strips of tropical wood FSC® Certified.*
- *Treated with pigmented, translucent oil.*

Asiento y respaldo PRFV:
- Listones de PRFV.
- Colores: Amarillo RAL1000 y gris RAL7047.

PRFV seat and backrest:
- *PRFV strips.*
- *Colours: yellow RAL 1000 and grey 7047.*

Tornillería:
- Acero inoxidable A2.

Nuts:
- *A2 stainless steel.*

Anclaje:
- Sistema de fijación fabricado en acero inoxidable AISI 316L que permite que el banco se pueda desinstalar.

Anchored bolts:
- *The anchorage system allows the bench to be removed. Made from AISI 316L stainless steel.*

RETABLO

© Rafael de La-Hoz

BANCO MADERA|*WOOD BENCH* 220kg

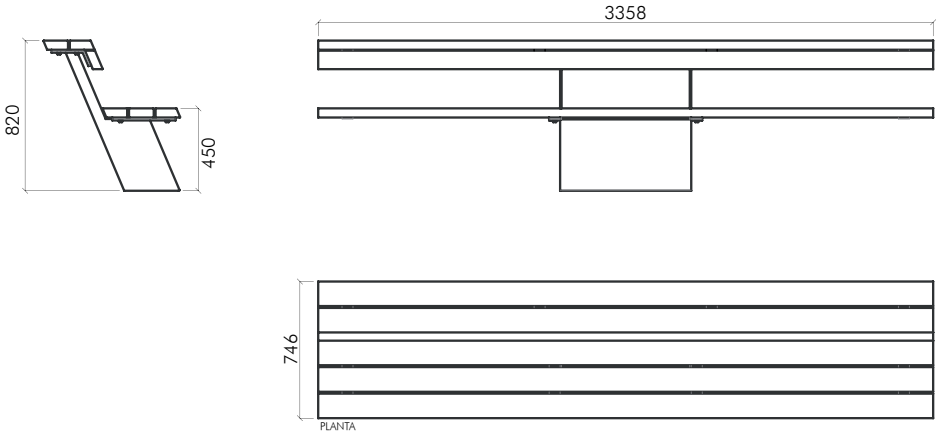

Soportes:
- Chapas de acero de 8mm de espesor, soldadas.
- Acabado en galvanizado.
- Color gris acero, efecto forja.

Supports:
- *Welded steel plates 8mm thick.*
- *Galvanized finish.*
- *Steel grey colour, forged effect.*

Asiento y respaldo:
- Listones de madera tropical Certificado FSC®.
- Tratados con aceite translúcido, pigmentado.

Seat and backrest:
- *Strips of tropical wood FSC® Certified.*
- *Treated with pigmented, translucent oil.*

Tornillería:
- Acero inoxidable A2.

Nuts:
- *A2 stainless steel.*

Pernos de anclaje:
- Acero cincado M-12, de 200mm de largo.

Anchored bolts:
- *M-12 zincated steel, 200mm long.*

LOOP

© Lucas Galán / Roberto Fernández

BANCO|*BENCH* 135kg

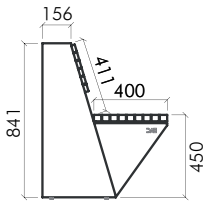

BANCO DOBLE|*DOUBLE BENCH* 260kg

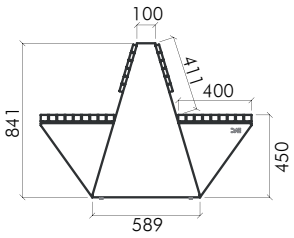

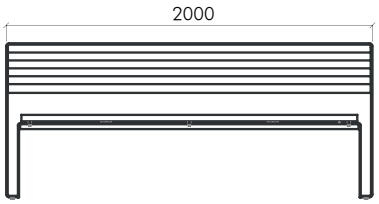

BANCO DOBLE CON APOYABRAZOS|
DOUBLE BENCH WITH ARMREST

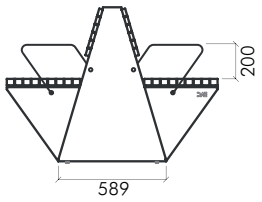

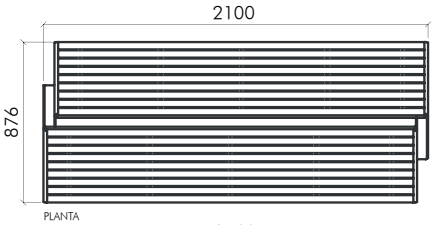

BANQUETA|*BACKLESS BENCH* 175kg

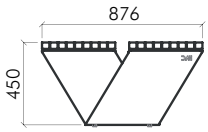

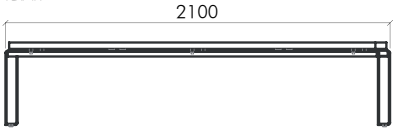

Soportes:

- Chapas de acero de 6 y 8mm de espesor dobladas y soldadas.
- Imprimación en polvo y acabado con pintura en polvo poliéster.
- Color gris acero.

Asiento y respaldo:

- Listones de madera tropical Certificado FSC®.
- Tratados con aceite translúcido, pigmentado.

Tornillería:

- Acero inoxidable A2.

Pernos de anclaje:

- Acero cincado M-12, de 200mm de largo.

Supports:

- *Bent and welded steel plates 6 and 8mm thick.*
- *Powder primer, highly corrosion resistant, finished polyester powder paint.*
- *Steel grey colour.*

Seat and backrest:

- *Strips of tropical wood FSC® Certified.*
- *Treated with pigmented, translucent oil.*

Nuts:

- *A2 stainless steel.*

Anchored bolts:

- *M-12 zincated steel, 200mm long.*

BEIRAMAR | BEIRAMAR MODULAR

© Guillermo Vázquez Consuegra

BANCO|*BENCH* 238kg

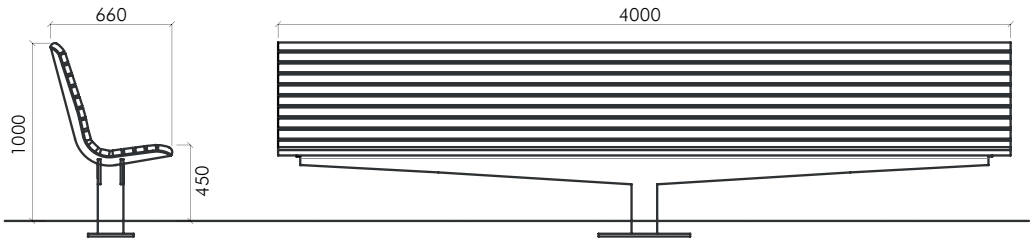

BANCO MODULAR|*MODULAR BENCH* 107kg

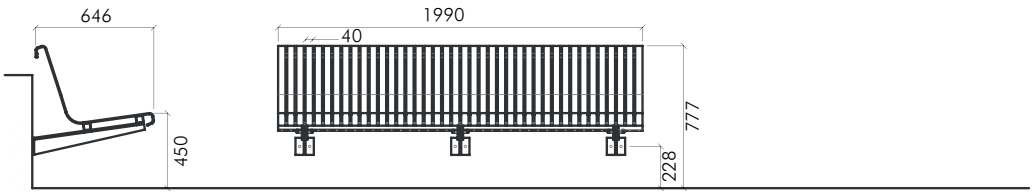

BEIRAMAR

Soportes:
- Estructura en acero galvanizado.

Asiento y respaldo:
- Listones de madera tropical Certificado FSC®.
- Tratados con aceite translúcido, pigmentado.

Tornillería:
- Acero inoxidable A4.

Cimentación:
- Placa metálica sobre losa de hormigón anclada por medio de tacos mecánicos o químicos.

BEIRAMAR

Supports:
- Steel galvanized structure.

Seat and backrest:
- Strips of tropical wood FSC® Certified.
- Treated with pigmented, translucent oil.

Nuts:
- A4 stainless steel.

Foundation:
- Metallic plate on concrete slab anchored by mechanical or chemical pegs.

BEIRAMAR MODULAR

Soportes:
- Estructura en acero galvanizado.

Asiento y respaldo:
- Acero galvanizado.

Tornillería:
- Acero inoxidable A2.

Fijación:
- Banco fijado a un soporte lateral mediante tacos mecánicos o químicos dependiendo de la naturaleza del soporte.

BEIRAMAR MODULAR

Supports:
- Steel galvanized structure.

Seat and backrest:
- Steel galvanized strips.

Nuts:
- A2 stainless steel.

Foundation:
-The bench is attached to a lateral support by mechanical or chemical pegs depending on the nature of the support.

TATS

© Ricardo Bofill / Marta Vilallonga

BANCO|*BENCH* 108kg

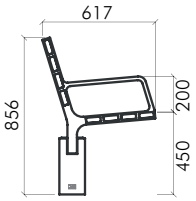

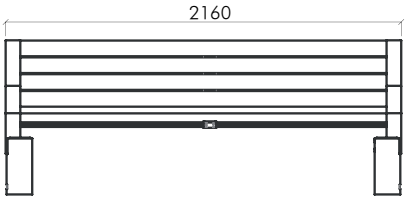

BANCO DOBLE|*DOUBLE BENCH* 189kg

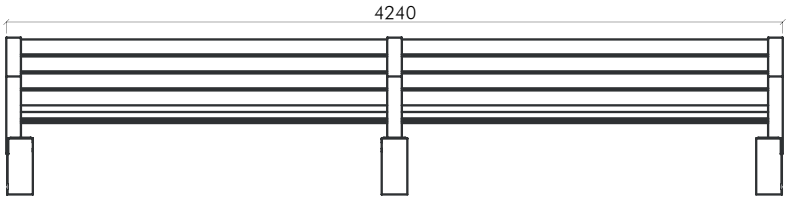

BANQUETA|*BACKLESS BENCH* 75kg

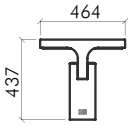

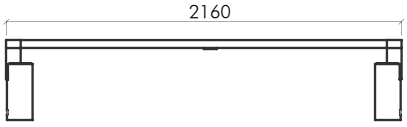

PLANTA

BANQUETA DOBLE|*DOUBLE BACKLESS BENCH* 130kg

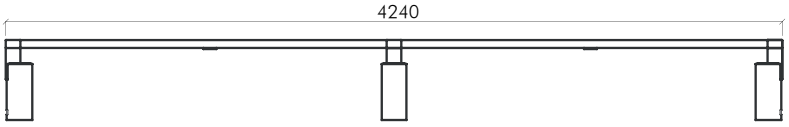

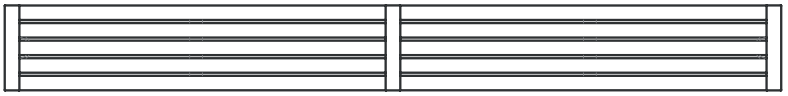

PLANTA

Soportes:
- Fundición de hierro GG-20 perlítica.
- Imprimación en polvo y acabado con pintura en polvo poliéster.
- Color negro, efecto forja.
- Soporte listones: Fundición de aluminio L-2341, granallado y pintado al horno color blanco.

Supports:
- *GG-20 pearlitic cast iron.*
- *Powder primer, finished with polyester powder paint.*
- *Black colour, forged effect.*
- *Strip support: Cast aluminium L-2341, sand-blasted and powder coated in white colour.*

Refuerzo central:
- Acero galvanizado en caliente por inmersión.

Central reinforcement:
- *Hot dip galvanized steel.*

Asiento y respaldo:
- Listones de madera tropical Certificado FSC®.
- Tratados con aceite translúcido, pigmentado.

Seat and backrest:
- *Strips of tropical wood FSC® Certified.*
- *Treated with pigmented, translucent oil.*

Tornillería:
- Acero inoxidable A2.

Nuts:
- *A2 stainless steel.*

Pernos de anclaje:
- Acero cincado M-12, de 130mm de largo.

Anchored bolts:
- *M-12 zincated steel, 130mm long.*

PROA

© Olivier Sheffer

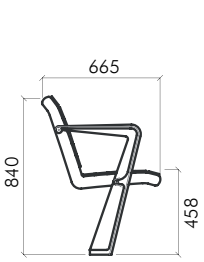

SILLA|*CHAIR* 62kg

BANCO|*BENCH* 85kg

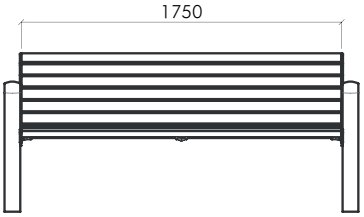

BANCO DOBLE|*DOUBLE BENCH* 146kg

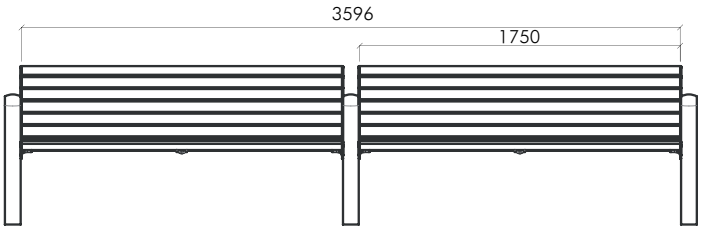

Soportes principales:
- Fundición de hierro GG-20 perlítica.
- Imprimación en polvo y acabado con pintura en polvo poliéster.
- Color negro, efecto forja.

Soporte lateral y central:
- Fundición de aluminio EN AC-51100 (L-2341)
- Acabado granallado y anodizado brillante.

Asiento y respaldo:
- Listones de madera tropical Certificado FSC®.
- Tratados con aceite translúcido, pigmentado.

Tornillería:
- Acero inoxidable A2.

Pernos de anclaje:
- Acero cincado M-12, de 200mm de largo.

Supports:
- *GG-20 pearlitic cast iron.*
- *Powder primer, finished with polyester powder paint.*
- *Black colour, forged effect.*

Lateral and central supports:
- *Cast aluminium EN AC-51100 (L-2341).*
- *Sand-blasted and shiny anodized finish.*

Seat and backrest:
- *Strips of tropical wood FSC® Certified.*
- *Treated with pigmented, translucent oil.*

Nuts:
- *A2 stainless steel.*

Anchored bolts:
- *M-12 zincated steel, 200mm long.*

TRASLUZ

© Patxi Mangado

BANCA | *BACKLESS BENCH* 200kg

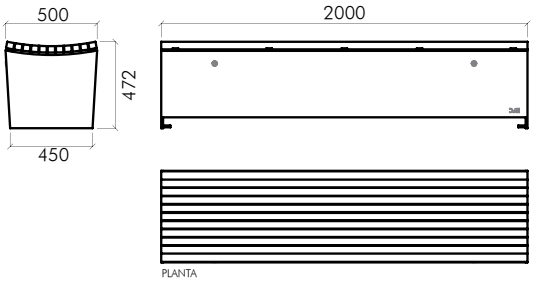

Caja:
- Chapas de acero soldadas de 10mm de espesor.
- Imprimación en polvo y acabado con pintura en polvo poliéster.
- Color negro o gris, efecto forja.

Tapa:
- (1) Chapa acero galvanizada de 3mm de espesor. Desengrase en caliente y fosfatado.
- (2) Chapa acero de 3mm espesor. Acabado con pintura en polvo poliéster. Color negro.

Cartelas:
- Fundición de aluminio EN AC-44100 (L-2520).
- Desengrase con ácido y agua desmineralizada, pasivado no crómico.
- Acabado con pintura en polvo poliéster.
- Color negro.

Asiento:
- Listones de madera tropical Certificado FSC®.
- Tratados con aceite translúcido, pigmentado.

Tornillería:
- Acero inoxidable A2.

Pernos de anclaje:
- Acero cincado M-10, de 120mm de largo.

Box:
- *Welded steel plating 10mm thick.*
- *Powder primer, finished with polyester powder paint.*
- *Black or grey colour, forged effect.*

Cover:
- *Galvanized steel plating 3mm thick. Hot degreasing and phosphating.*
- *Steel plating 3mm thick. Finished with polyester powder paint. Black colour.*

Brackets:
- *Cast aluminium EN AC-44100 (L-2520).*
- *Degreased with acid and demineralized water, passivated not chromic.*
- *Finished polyester powder paint*
- *Black colour.*

Seat:
- *Strips of tropical wood FSC® Certified.*
- *Treated with pigmented, translucent oil.*

Nuts:
- *A2 stainless steel.*

Anchored bolts:
- *M-10 zincated steel, 120mm long.*

TREK

© Antoni Riera

SILLA|*CHAIR* 20kg

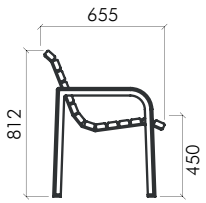

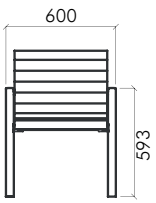

BANCO|*BENCH* 42kg

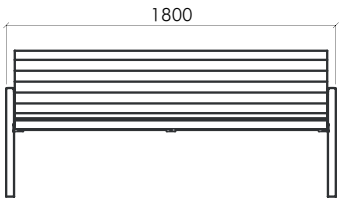

Soportes:
- Fundición de aluminio.
- Desengrase con ácido y agua desmineralizada, pasivado no crómico. Acabado con pintura en polvo poliéster.
- Acabado granallado.
- Color gris acero.

Supports:
- *Cast aluminium.*
- *Acid degreaser and demineralized water, with chromium-free passivation. Finished with polyester powder paint.*
- *Sand-blasted finish.*
- *Steel grey colour.*

Soporte listones:
- Acero galvanizado en caliente, por inmersión.
- Acabado en galvanizado.

Stands strips:
- *Hot dip galvanized steel.*
- *Finished galvanized.*

Asiento y respaldo:
- Listones de madera tropical Certificado FSC®.
- Tratados con aceite translúcido, pigmentado.

Seat and backrest:
- *Strips of tropical wood FSC® Certified.*
- *Treated with pigmented, translucent oil.*

Tornillería:
- Acero inoxidable A2.

Nuts:
- *A2 stainless steel.*

Pernos de anclaje:
- Acero cincado M-10, de 120mm de largo.

Anchored bolts:
- *M-10 zincated steel, 120mm long.*

BAN

© Carlos Rubio

BANQUETA|*BACKLESS BENCH* 175kg

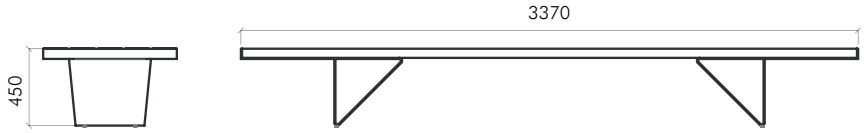

BANCO|*BENCH* 230kg

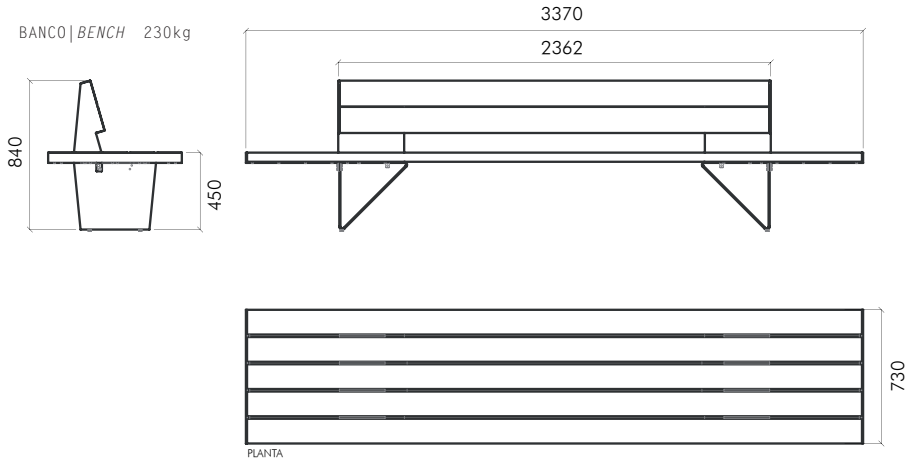

Soportes:
- Chapa de acero de 6mm espesor.
- Tratamiento con cataforesis. Acabado con pintura en polvo poliéster.
- Color gris acero.

Supports:
- *Bent and welded steel plates, 6mm thick.*
- *Cataphoresis treatment. Finish unleaded powder polyester paint.*
- *Steel grey colour.*

Asiento y respaldo:
- Listones de madera tropical Certificado FSC®.
- Tratados con aceite translúcido, pigmentado.

Seat and backrest:
- *Strips of tropical wood FSC® Certified.*
- *Treated with pigmented, translucent oil.*

Tornillería:
- Acero inoxidable A2.

Nuts:
- *A2 stainless steel.*

Pernos de anclaje:
- Acero cincado M=12, de 200mm de largo.

Anchored bolts:
- *M-12 zincated steel, 200mm long.*

URBE

© Joan Gaspar

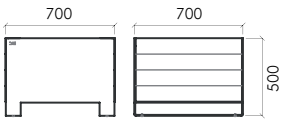

700x700x500mm 101kg

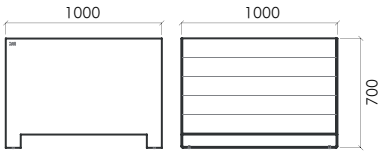

1000x1000x700mm 212kg

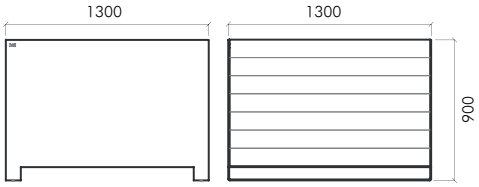

1300x1300x900mm 360kg

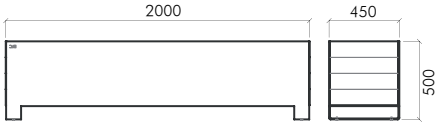

450x2000x500mm 152kg

Cuerpo:

- Chapa de hierro de 6mm espesor.
- Imprimación en polvo y acabado con pintura en polvo poliéster.
- Color negro, efecto forja.

Listones:

- Madera tropical CertificadoFSC®.
- Tratada con aceite translúcido, pigmentado.

Body:

- *Steel plates, 6mm thick.*
- *Powder primer, highly corrosion resistant, finished polyester powder paint.*
- *Black colour, forged effect.*

Strips:

- *Tropical wood FSC® Certified.*
- *Treated with pigmented, translucent oil.*

MONTSERRAT

© Miguel Milá / Carlos Marzábal

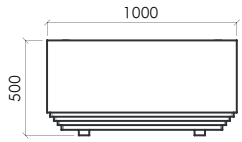

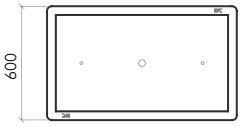

JARDINERA RECTA|*PLANTER STRAIGHT* 201kg

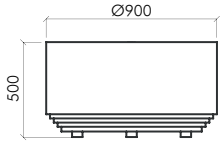

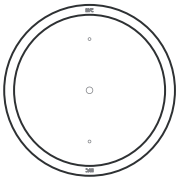

JARDINERA REDONDA|*CIRCULAR PLANTER* 188kg

Cuerpo:

- Fundición de hierro GG-20 perlítica.
- Imprimación epoxi de dos componentes y acabado con pintura de poliuretano.
- Color negro, efecto forja.

Body:

- *GG-20 pearlitic cast iron.*
- *Two-component epoxy primer, highly corrosion resistant, finished with polyurethane paint.*
- *Black colour, forged effect.*

LINEAL

© Enric Soria

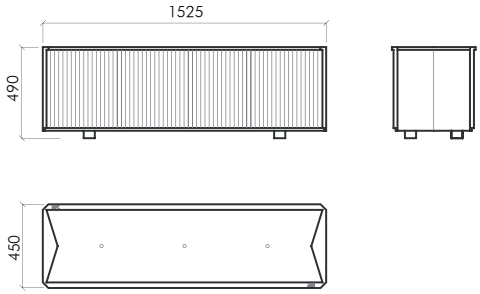

JARDINERA|*PLANTER* 243kg

Cuerpo:
- Fundición de hierro GG-20 perlítica.
- Imprimación epoxi y acabado con pintura de poliuretano.
- Color negro, efecto forja.

Body:
- *GG-20 pearlitic cast iron.*
- *Two-component epoxy primer, highly corrosion resistant, finished with polyurethane paint.*
- *Black colour, forged effect.*

ÓRBITA

© Gemma Bernal & Associats

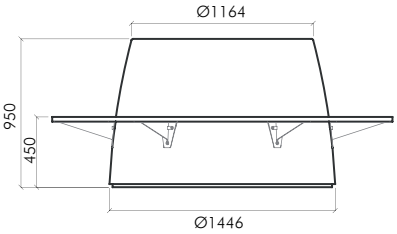

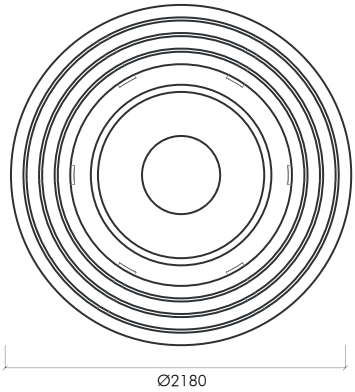

JARDINERA BANCO|*PLANTER BENCH* 1800kg

Cuerpo:
- Hormigón armado.
- Carta colores estándar, decapado y con tratamiento antigraffiti.

Asiento:
- Slimconcrete UHPC Escofet.
- Color gris, beige y negro.

Cartelas:
- Fundición de aluminio.
- Imprimación en polvo y acabado con pintura en polvo poliéster.

Body:
- *Reinforced cast stone.*
- *Standard colour chart, acid-etched and waterproofed*

Seat:
- Slimconcrete UHPC Escofet.
- *Colour grey, beige and black.*

Supports:
- *Cast aluminium.*
- *Powder primer, highly corrosion resistant, finished polyester powder paint.*

HOP

© Antoni Riera

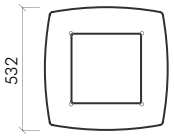

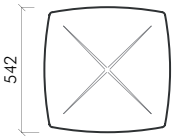

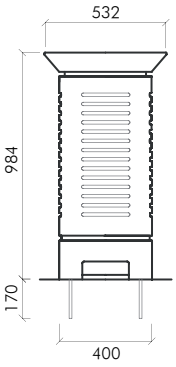

PAPELERA|*LITTER BIN*
111,5kg

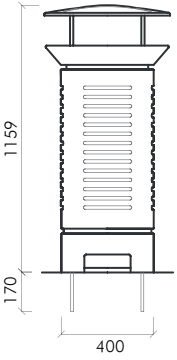

PAPELERA|*LITTER BIN*
Con tapa|*With top cover* 115,5kg

Boca/Tapa:
- Fundición de aluminio EN AC-51100 (L-2341).
- Acabado en aluminio, granallado y anodizado brillante.

Soporte tapa:
- Acero inoxidable AISI 316L.
- Pulido mate.

Cuerpo:
- Fundición de hierro GG-20 perlítica.
- Imprimación en polvo y acabado con pintura en polvo poliéster.
- Color negro, efecto forja.

Contenedor interior:
- Chapa galvanizada en caliente por inmersión, 1mm espesor.

Pernos anclaje:
- Acero cincado M-12, 200mm largo.

Mouth/Lid:
- *Cast aluminium EN AC-51100 (L-2341).*
- *Sand-blasted and shiny anodized finish.*

Cover support:
- *AISI 316L stainless steel.*
- *Matt polished finish.*

Body:
- *GG-20 pearlitic cast iron.*
- *Powder primer, highly corrosion resistant, finished polyester powder paint.*
- *Black colour, forged effect.*

Inside container:
- *Steel plating hot dip galvanized, 1mm thick.*

Anchored bolts:
- *M-12 zincated steel, 200mm long.*

GRUSS

© Gemma Bernal & Associats

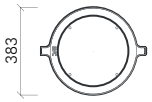

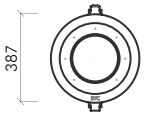

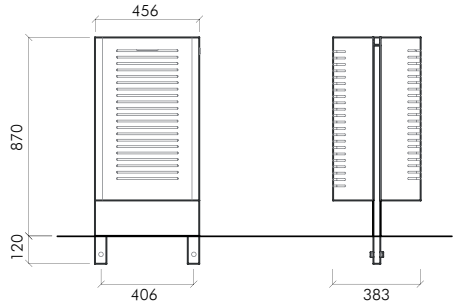

PAPELERA|*LITTER BIN* 26kg

PAPELERA+CENICERO|*LITTER BIN+ASHTRAY*
30Kg

Boca/Cenicero:
- Fundición de aluminio EN AC-51100 (L-2341).
- Acabado granallado y anodizado brillante.

Cuerpo:
- (1) Acero inoxidable AISI 316L, de 2mm de espesor.
- Acabado pulido mate.
- (2) Acero galvanizada, de 2mm de espesor.
- Desengrase en caliente y fosfatado. Acabado con pintura en polvo poliéster.
- Color negro, efecto forja.

Contenedor interior:
- Polietileno ignífugo negro.

Cerradura:
- Cerradura de cabeza triangular.

Tornillería:
- En acero inoxidable A2.

Mouth/Ashtray:
- *Cast aluminium EN AC-51100 (L-2341).*
- *Sand-blasted and shiny anodized finish.*

Body:
- *(1) AISI 316L polished stainless steel, 2mm thick.*
- *Matt polished finish.*
- *(2) Galvanized steel plating, 2mm thick.*
- *Hot degreasing and phosphating. Finished polyester powder paint.*
- *Black, forged effect.*

Inside container:
- *Black non-flammable polyethylen.*

Closure element:
- *Triangular head piece.*

Nuts:
- *A2 stainless steel.*

BOULEVARD

© Gemma Bernal & Associats

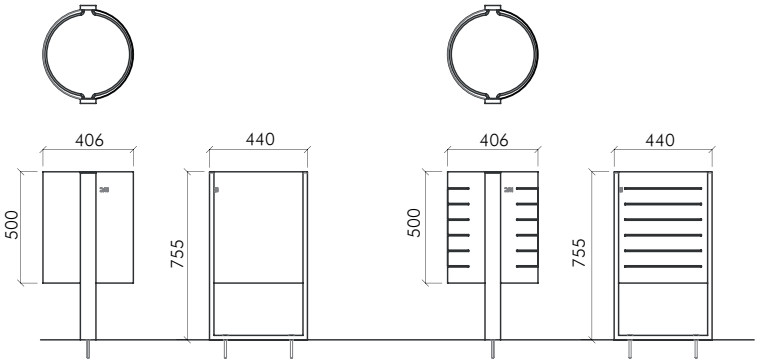

PAPELERA LISA|*LITTER BIN SMOOTH* 22kg PAPELERA RANURADA|*LITTER BIN SLOTTED* 21,5kg

Soporte/Cuerpo:
- Acero galvanizado, espesor 2mm.
- Acabado con pintura en polvo poliéster.
- (1) Lisa. Color negro, efecto forja.
- (2) Ranurada. Color gris acero, efecto forja.

Pernos anclaje:
- 3 tacos Fisher SXR 10X80 FUS.

Tornilleria:
- Acero inoxidable A2.

Support/Body:
- *Galvanized steel plating, 2mm thick.*
- *Finished polyester powder paint.*
- *(1) Smooth. Black colour, forged effect.*
- *(2) Slotted. Steel grey colour, forged effect.*

Anchored bolts:
- *3 pegs Fisher SXR 10X80 FUS.*

Nuts:
- *Stainless steel A2.*

BEIRAMAR

© Guillermo Vázquez Consuegra

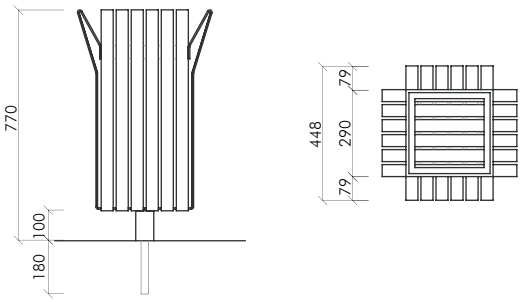

PAPELERA|*LITTER BIN* 38kg

Cuerpo:
- Soporte central: tubo de acero cerrado en sus extremos con chapa metálica.
- Pletinas: Acero galvanizado, 4mm de espesor.
- Cesto interior: malla electro-soldada reticular.

Pernos anclaje:
-Mediante taco químico o resina sobre solera existente o anclaje especial en zonas verdes o terrazas.

Body:
- *Central support,: steel tube closed at each end with sheet metal.*
- *Strips: Galvanized steel plating, 4mm thick.*
- *Reticular electrowelded fine mesh.*

Anchored bolts:
- Chemical or resin pegs on existing bedplate or special anchorage in green areas or terraces.

BUZZ

© Pep Zazurca

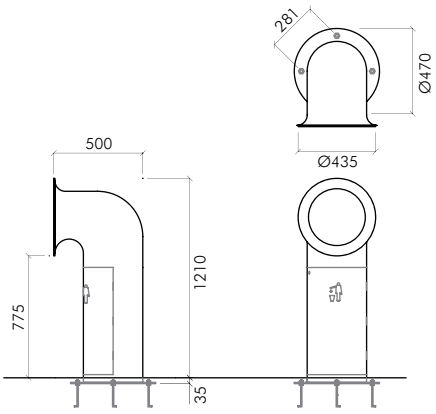

PAPELERA|*LITTER BIN* 84kg

Boca:
- Fundición de hierro GG-20 perlítica.
- Imprimación en polvo y acabado con pintura en polvo poliéster.
- Exterior color negro, efecto forja, e interior amarillo brillante RAL 1028.

Cuerpo:
- Chapa de acero protegida por un baño anticorrosivo (cataforesis).

Contenedor interior:
- Chapa de acero galvanizado, 1mm de espesor.

Pernos anclaje:
- 3 pernos de anclaje de acero cincado M-14, de 230mm de largo.

Mouth:
- *GG-20 pearlitic cast iron.*
- *Powder primer, highly corrosion resistant, finished polyester powder paint.*
- *Outside colour is black, forged effect, and the inside of the mouth is bright yellow RAL 1028.*

Body:
- *Steel plating protected by anti-corrosion bath (cataphoresis).*

Inside container:
- *Cylindrical, hot dip galvanized steel plating, 1mm thick.*

Anchored:
- *3 anchorage bolts are M-14 zincated steel, 230mm long.*

CENDRA

© Marina Milá

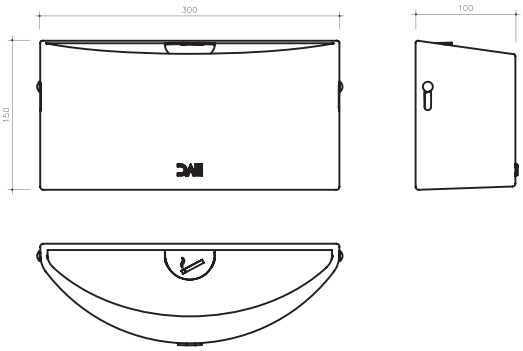

CENICERO|*ASHTRAY* 7kg

Carcasa:
- Fundición de Aluminio L-2640.
- Acabado con pintura en polvo de poliéster.
- Color negro efecto forja.

Tapa:
- Acero Inoxidable AISI 316 de 1,5mm de espesor.
- Esmerilado 2B.

Instalación:
- Suspendido en pared.

Tornilleria:
- Acero inoxidable A2.

Housing:
- *Aluminium Casting L-2640.*
- *Finished polyester powder paint.*
- *Black colour forged effect.*

Cover:
- *Stainless steel* AISI 316 *1.5mm thick.*
- *Scotch finish 2B.*

Installation:
- Wall mounted.

Nuts:
- *Stainless steel A2.*

NAIA

© Núria Núñez

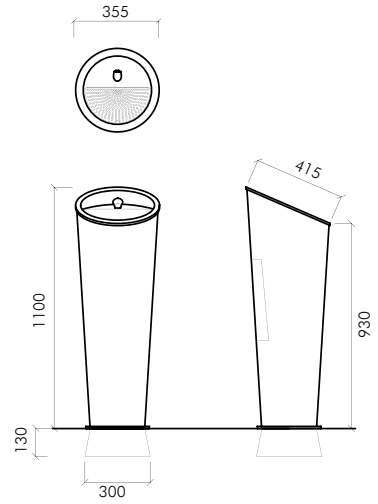

NAIA
96kg

Cuerpo:
- Fundición de hierro GG-20 perlítica.
- Imprimación epoxi de dos componentes y acabado con pintura de poliuretano de dos componentes.
- Color negro, efecto forja.

Puerta:
- Acero galvanizado 3mm espesor.

Cubeta:
- Fundición de aluminio.
- Acabado en aluminio, granallado y anodizado brillante.

Rejilla de desagüe:
- Acero inoxidable pulido AISI 316L, 2mm de espesor.

Tornillería:
- En acero inoxidable A2.

Body:
- *GG-20 pearlitic cast iron.*
- *Two-component epoxy primer, highly corrosion resistant, finished with two-component polyurethane paint.*
- *Black colour, forged effect.*

Rear door:
- *Galvanized steel, 3mm thick.*

Tray:
- *Cast aluminium.*
- *Sand-blasted and shiny anodized finish.*

Draining grating:
- *AISI 316L polished stainless steel, 2mm thick.*

Nuts:
- *A2 stainless steel.*

TANA

© Patxi Mangado

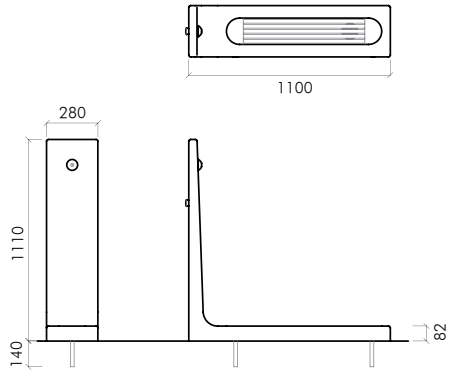

TANA
94kg

Cuerpo y reja:
- Fundición de hierro GG-20 perlítica.
- Imprimación epoxi de dos componentes y acabado con pintura de poliuretano de dos componentes.
- Color negro, efecto forja.

Puerta trasera:
- Acero galvanizado, espesor 2mm.

Boquilla:
- Acero inoxidable AISI 316L.

Pernos anclaje:
- 2 pernos de anclaje de acero cincado M-12 de 130mm de largo.

Tornillería:
- En acero inoxidable A2.

Body and grating:
- *GG-20 pearlitic cast iron.*
- *Two-component epoxy primer, highly corrosion resistant, finished with two-component polyurethane paint.*
- *Black colour, forged effect.*

Rear door:
- *Galvanized steel, 2mm thick.*

Nozzle:
- *AISI 316L stainless steel.*

Anchored:
- *2 anchorage bolts are M-12 zincated steel, 130mm long.*

Nuts:
- *A2 stainless steel.*

FONTFOSA

© Pep Bonet

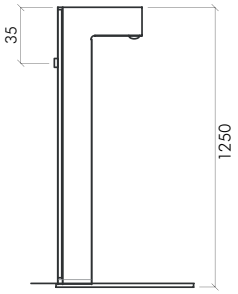

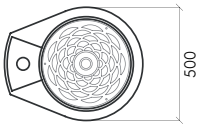

FONTFOSA
94kg

Cuerpo, base y reja:
- Fundición de hierro GG-20 perlítica.
- Imprimación epoxi de dos componentes y acabado con pintura de poliuretano de dos componentes.
- Color negro, efecto forja.

Puerta trasera:
- Acero inoxidable *AISI 316L*.
- Acabado pulido y brillante.

Boquilla:
- Acero inoxidable AISI 316L.

Tornillería:
- En acero inoxidable A2.

Body, base and grating:
- *GG-20 pearlitic cast iron.*
- *Two-component epoxy primer, highly corrosion resistant, finished with two-component polyurethane paint.*
- *Black colour, forged effect.*

Rear door:
- *AISI 316L stainless steel.*
- *Shiny polished stainless steel.*

Nozzle:
- *AISI 316L stainless steel.*

Nuts:
- *A2 stainless steel.*

TENTE BOLARDO HIERRO/INOX|IRON/STAINLESS STEEL

© Leopoldo Milá

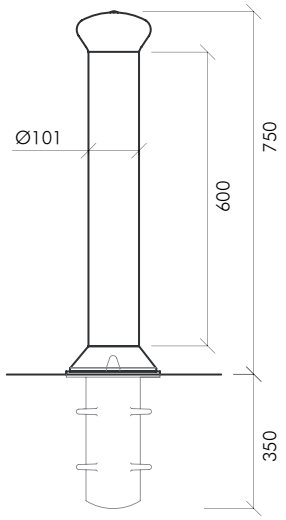

TENTE
30kg

Remate superior y inferior:
- Fundición de hierro GG-20 perlítica.
- Imprimación en polvo y acabado con pintura en polvo poliéster.
- Color negro, efecto forja.

Caja empotrada:
- Fundición de hierro GG-20 perlítica.
- Pintura imprimación en polvo.

Soporte vertical:
- (1) Hierro: tubo de acero al carbono DIN 2394 galvanizado
- Acabado pintura polvo poliéster.
- (2) Acero inoxidable: tubo en acero inoxidable pulido AISI 316L.
- Acabado inoxidable pulido brillante.

Pernos anclaje:
- 4 pernos de anclaje de acero cincado M-14 de 230mm de largo.

Opción fija y opción móvil.

Top and bottom:
- GG-20 pearlitic cast iron.
- Powder primer, highly corrosion resistant, finished polyester powder paint.
- Black colour, forged effect.

Built in box:
- GG-20 pearlitic cast iron.
- Highly corrosion resistant powder primer paint.

Vertical support:
- (1) Iron: DIN2394 carbon steel tube galvanized.
- Finished polyester powder paint.
- (2) Stainless steel: DIN 2440 steel tube.
- Polished shiny stainless steel finish.

Anchored bolts:
- 4 anchorage bolts are M-14 zincated steel, 230mm long.

Fixed and mobile option.

LAMBDA BOLARDO/BALIZA

© Antoni Riera

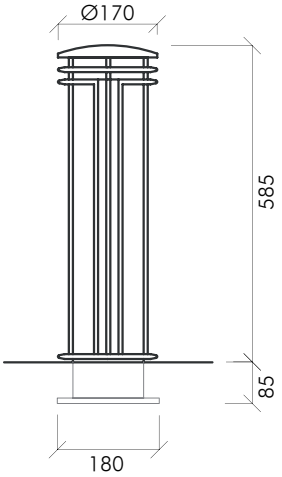

LAMBDA
22kg

Cuerpo:
- Fundición de hierro GG-20 perlítica.
- Imprimación en polvo y acabado con pintura en polvo poliéster.
- Color negro, efecto forja.

Pernos anclaje:
- 4 pernos de anclaje de acero cincado M-14 de 230mm de largo.

Tornillería:
- En acero inoxidable A2.

Opción con luz y sin luz.

Body:
- GG-20 pearlitic cast iron.
- Powder primer, highly corrosion resistant, finished polyester powder paint.
- Black colour, forged effect.

Anchored bolts:
- 4 anchorage bolts are M-14 zincated steel, 230mm long.

Nuts:
- A2 stainless steel.

With or without light option.

TOPO BALIZA

© Leopoldo Milá

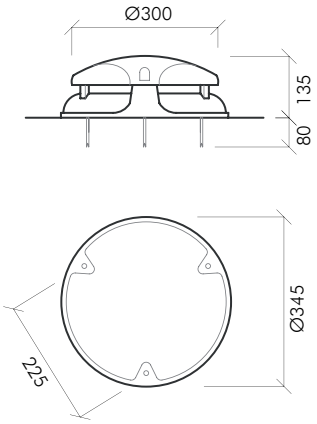

TOPO
12,5kg

Cuerpo y tapa:
- Fundición de aluminio.
- Acabado con pintura en polvo poliéster.
- Color gris acero, efecto forja.

Junta de cierre:
- Goma esponjosa de etileno.

Difusor:
- Tubo de metacrilato extrusionado opal de 3mm de espesor.

Pernos anclaje:
- 3 tacos Fischer SXR 10x80 FUS.

Tornillería:
- En acero inoxidable A4.

Body and cover:
- *Cast aluminium.*
- *Finished polyester powder paint.*
- *Steel grey color, forged effect.*

Closing seal:
- *Spongy ethylene rubber seal.*

Diffusor:
- *Extruded opal methacrylate tube, 3 mm thick.*

Anchored bolts:
- *3 Fisher SX 8x40 pegs*

Nuts:
- *A4 stainless steel.*

VILANOVA BALIZA

© Leopoldo Milá

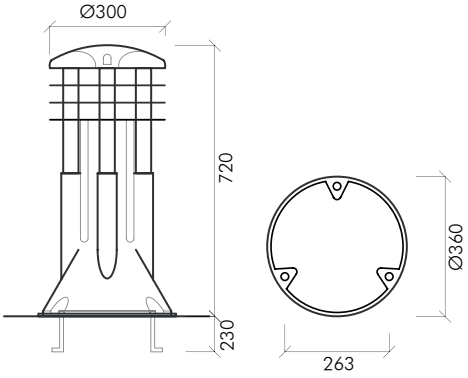

VILANOVA
63kg

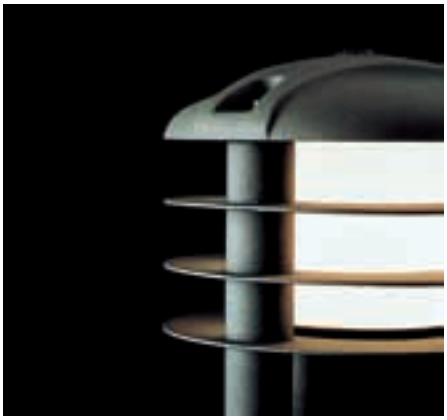

Base:
- Fundición de hierro GG-20 perlítica.
- Tratamiento con cataforesis. Imprimación en polvo y acabado con pintura en polvo poliéster.
- Color negro, efecto forja.

Tapa:
- Fundición de aluminio.
- Acabado con pintura en polvo poliéster.
- Color gris acero, efecto forja.

Difusor:
- Tubo de metacrilato extrusionado opal de 3mm de espesor.
- Protector difusor tratado con cataforesis. Acabado con pintura en polvo poliéster.
- Color gris acero, efecto forja.

Pernos anclaje:
- 3 pernos de anclaje de acero cincado M-14 de 230mm de largo.

Base:
- *GG-20 pearlitic cast iron.*
- *Cataphoresis treatment and finish with architectural unleaded powder polyester paint.*
- *Black colour, forged effect.*

Cover:
- *Cast aluminium.*
- *Finished polyester powder paint.*
- *Steel grey, forged effect.*

Diffusor:
- *Extruded opal methacrylate tube 3mm thick*
- *Protector with Cataphoresis treatment.*

Finish unleaded powder polyester paint.
- *Steel grey, forged effect.*

Anchored bolts:
- *3 anchorage bolts are M-14 zincated steel, 230mm long.*

PLIEGUE BOLARDO

© De la Quadra-Salcedo / Churtichaga

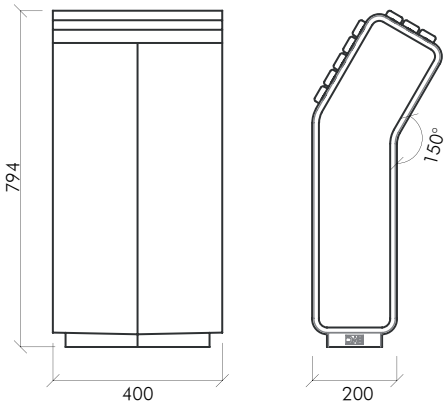

APOYO PLIEGUE
83kg

Cuerpo:
- Fundición de hierro GG-20 perlítica.
- Imprimación en polvo y acabado con pintura en polvo poliéster.
- Color negro, efecto forja.

Apoyo:
- Listones de madera tropical Certificado FSC®.
- Tratados con aceite translúcido, pigmentado.

Anclaje:
- Acero cincado M-12, 200mm largo.

Tornillería:
- En acero inoxidable A4.

Body:
- GG-20 pearlitic cast iron.
- Powder primer, highly corrosion resistant, polyester powder paint.
- Black colour, forged effect.

Support:
- Strips of tropical wood FSC® Certified.
- Treated with pigmented, translucent oil.

Anchored:
- M-12 zincated steel, 200mm long.

Nuts:
- A4 stainless steel.

NORAY BALIZA

© Leopoldo Milá

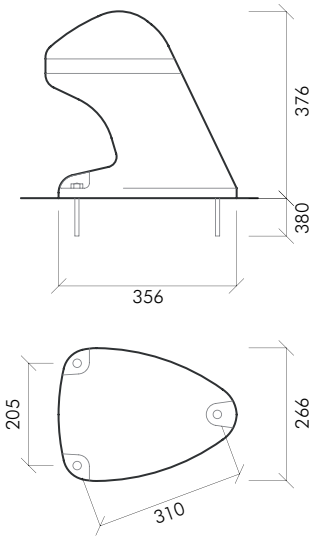

NORAY
47kg

Base y tapa:
- Fundición de hierro GG-20 perlítica.
- Imprimación en polvo y acabado con pintura en polvo poliéster.
- Color negro, efecto forja.

Junta de cierre:
- Caucho de Etileno Propileno (EPDM).

Difusor:
- Metacrilato de colada 30mm de espesor.

Bote conjunto eléctrico:
- Fundición de aluminio.
- Imprimación en polvo.

Anclaje:
- 3 pernos de anclaje de acero inoxidable, de 420mm de largo.

Tornillería:
- En acero inoxidable A4.

Base and cover:
- GG-20 pearlitic cast iron.
- Powder primer, highly corrosion resistant, finished polyester powder paint.
- Black colour, forged effect.

Closing seal:
- Ethylene Propylene Diene Monomer rubber (EPDM).

Diffusor:
- Cast methacrylate 30mm thick.

Electrical unit:
- Cast aluminium.
- Highly corrosion resistant powder paint.

Anchored:
- 3 anchorage bolts are AISI 316, MI6 stainless steel , 420mm long.

Nuts:
- A4 stainless steel.

BICIPODA

© Pete Sans

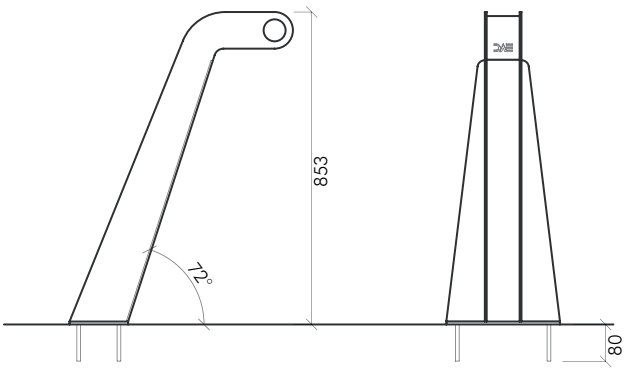

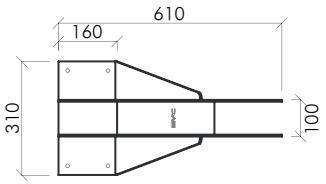

BICIPODA
17,5kg

Cuerpo:

- Chapa de acero galvanizado, 5mm espesor y 8mm espesor en la base.
- Acabado en galvanizado.

Anclaje:

- 4 tacos Fisher SXR 10x80 FUS.

Body:

- Galvanized steel plate, 5mm thick and 8mm the base.
-Galvanized finished.

Anchored:

- 4 pegs Fisher SXR 10X80 FUS.

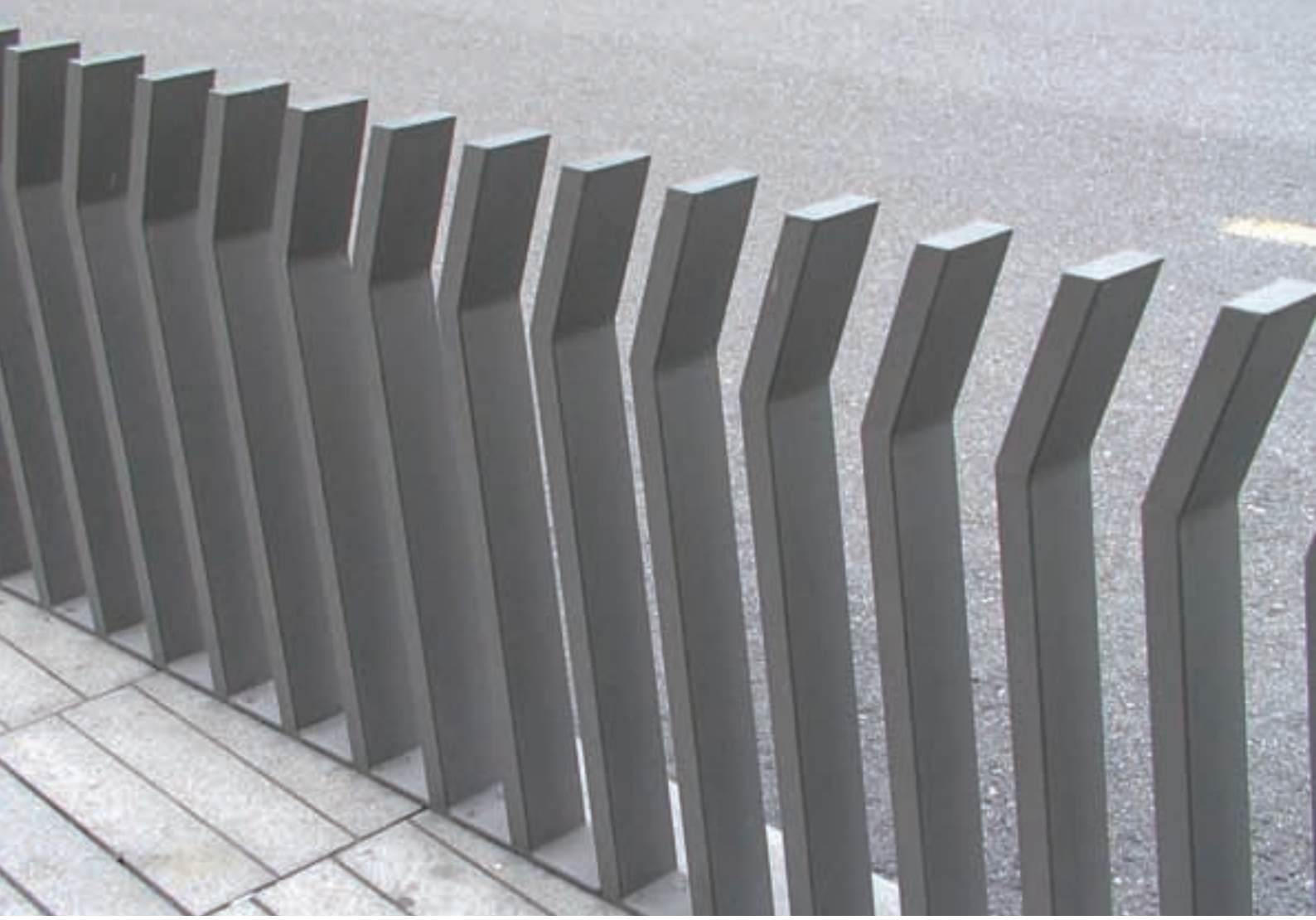

HAIZEA

© Patxi Mangado

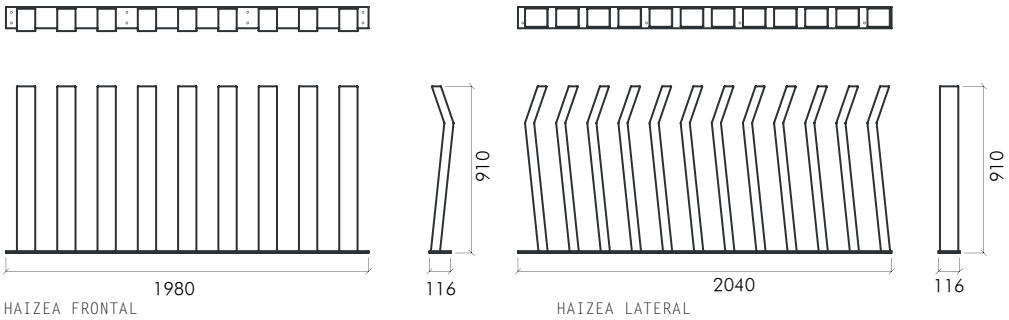

HAIZEA FRONTAL

HAIZEA LATERAL

Cuerpo:

- Acero.
- Tratamiento con cataforesis. Acabado con pintura en polvo poliéster
- Color negro, efecto forja.

Anclaje:

- 8 tacos Fisher SXR 10x80 FUS.

Body:

- Steel.
- Cataphoresis treatment, providing an excellent protection against corrosion. Finish unleaded powder polyester paint.
- Black, forged effect.

Anchored:

- 8 pegs Fisher SXR 10X80 FUS.

BOJ

© Ruiz Larrea & Asociados

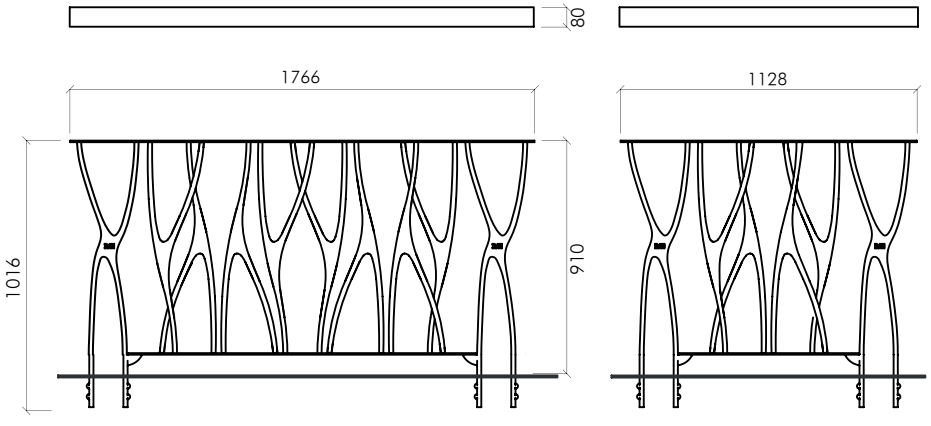

MÓDULO MEDIANO|MEDIUM MODULE 74kg

MÓDULO PEQUEÑO|*SMALL MODULE* 59kg

Cuerpo:

- Fundición de hierro.
- Imprimación en polvo y acabado con pintura en polvo poliéster.
- Gris acero, efecto forja.

Soporte:

Pasamano de aluminio, anodizado plata.

Anclaje:

- Módulos de fijación empotrados directamente.

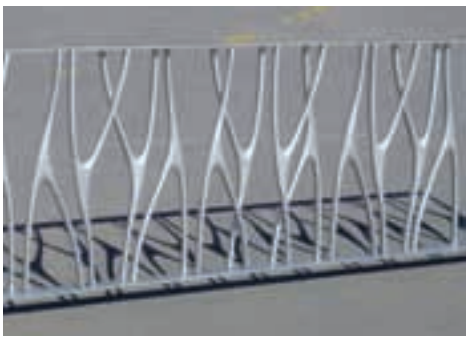

Body:

- GG-20 pearlitic cast iron.
- Powder primer, highly corrosion resistant, finished with polyester powder paint
- Steel grey, forged effect

Support:

Rail made from extruded aluminium, silver anodized.

Anchored:

- Modules built directly into the pavement.

NEK/B-10/6

NEK/B-10/6 Brazos varilla INOX

NEK

© Antoni Riera

NEK Brazo largo

NEK Brazo corto

NEK/B-6D color rojo

NEK Brazo largo doble

NEK Brazo corto doble

NEK Brazo largo varilla INOX doble

NEK Brazo corto varilla INOX doble

NEK VSAP o HM con reflector asimétrico de aluminio.

NEK LED con Driver y conjunto módulos LED.

Farolas con base NEK Alta / *Light with High NEK base*

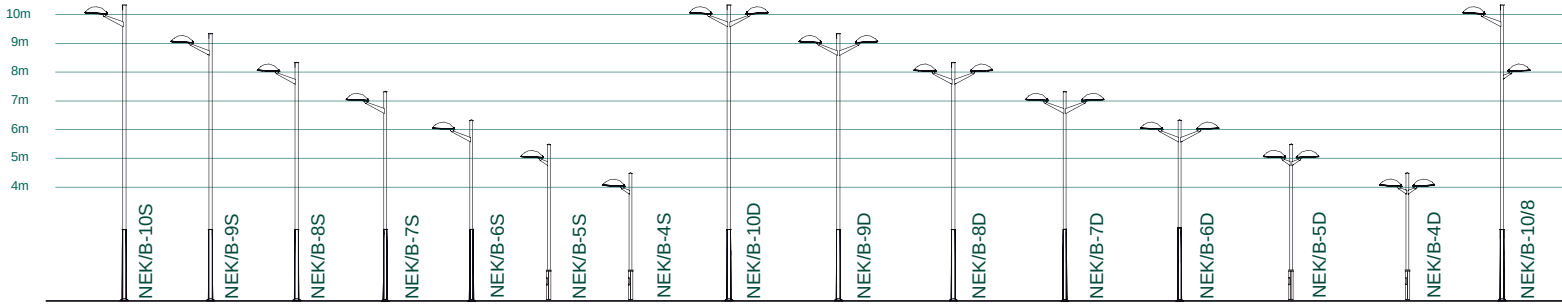

Farolas sin base / *Lighting without base*

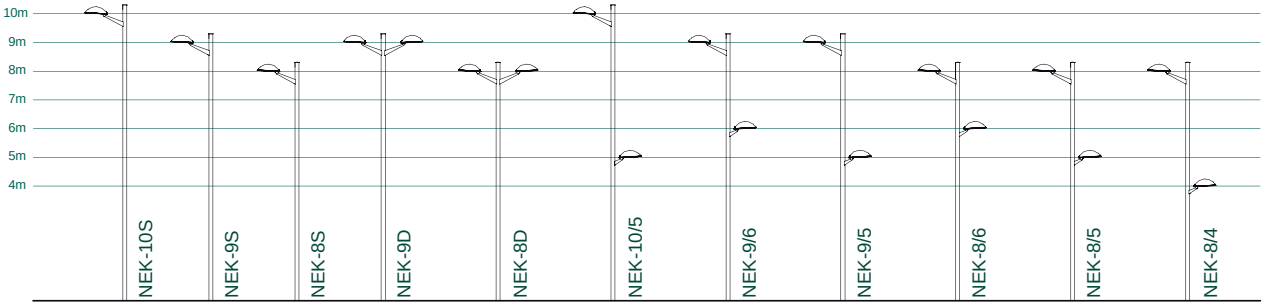

Fuste / *Pole* ø140

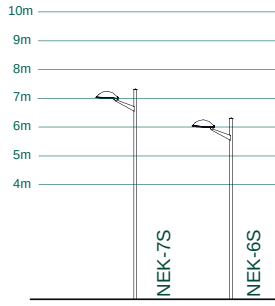

Fuste / *Pole* ø115

Luminaria NEK VSAP/HM

Luminaria NEK LED

Aplique NEK Brazo corto / NEK Brazo largo

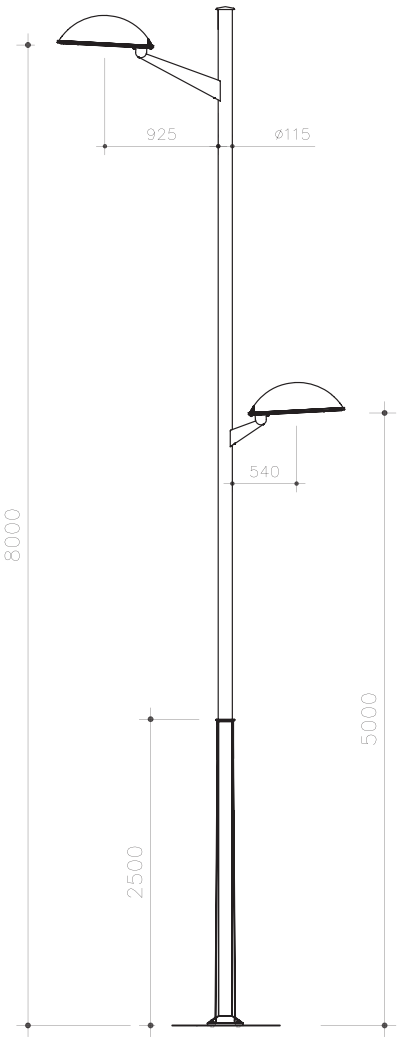

NEK/B-8/5

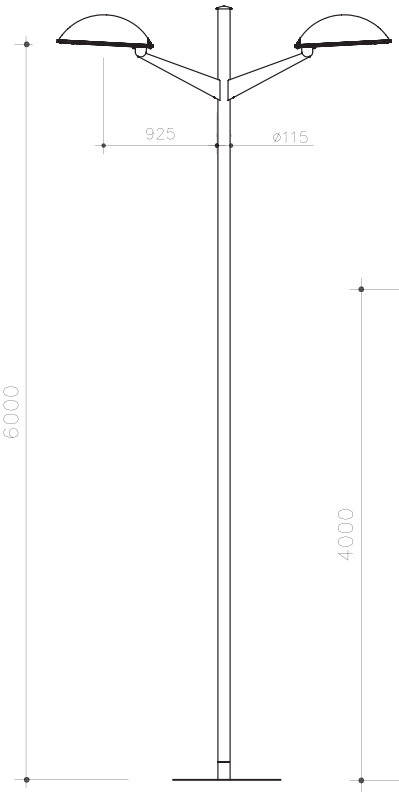

NEK-6D

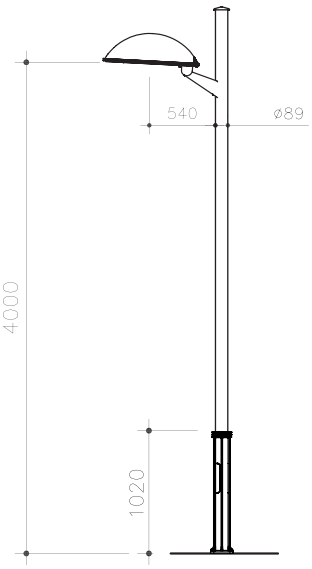

NEK/B-4S

Altura *Height*	Fuste+Base *Pole+Base*	Fuste *Pole*	A	B	C	ØD	E
10-8m.		ø140	110	100	30	M22	70
10-6m.	ø115+HighNEK		100	110	21.2	M20	82
7-4m.		ø115	110	100	30	M22	70
5-4m.	ø89+LowNEK		90	90	14.5	M16	65

Medidas en cm.

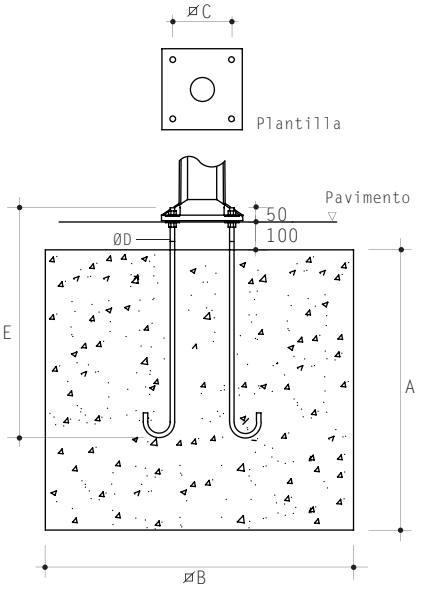

*empotramiento columna sin base a 20cm.
**embed column without base 20cm.*

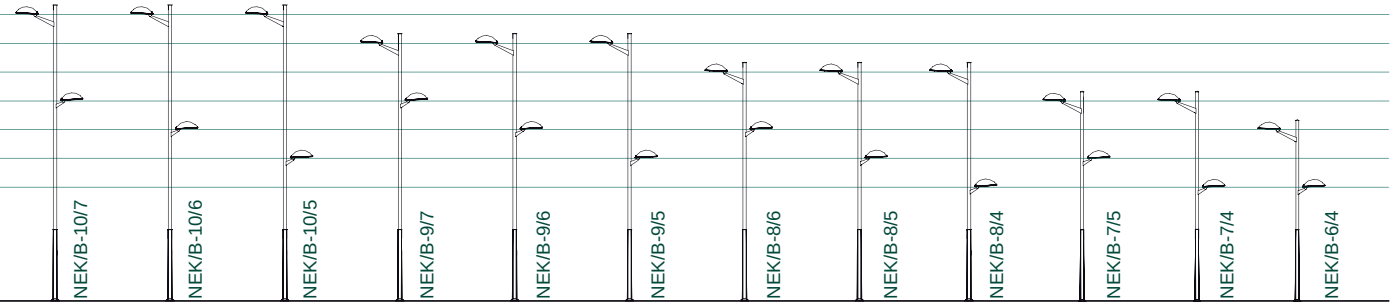

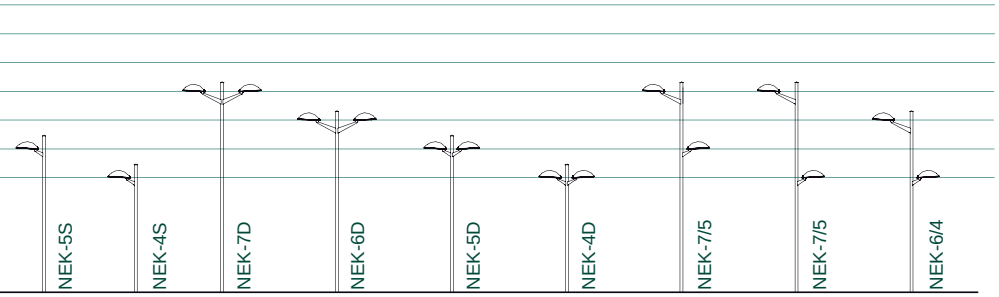

BASE: *BASE:*	Bases en fundición de hierro pintada. Color negro, efecto forja.	*Bases in painted cast-iron.* *Colour black forge.*
FUSTE: *POLE:*	Cilíndrico en acero S275JR galvanizado y pintado color gris acero.	*Cylindrical shaft in painted galvanized steel colour grey.*
SOPORTE: *SUBJECTION:*	(1) Brazos en fundición de aluminio pintado. Color gris plata. (2) Varillas de acero inoxidable.	*(1) Arms in painted cast aluminium. Colour silver grey.* *(2) Bars in stainless steel.*
LUMINARIA: *LIGHTING:*	Bandeja y carcasa en inyección aluminio, pintadas en color gris plata. Grado de protección IP66. Cierre mediante cerradura de presión con junta tórica.	*Pressure die-cast aluminium frame and enclosare. Painted in silver grey.* *IP66 protection degree. Closing with O-ring seal.*
GRUPO ÓPTICO: *OPTIC GROUP:*	(1) VSAP o HM. Potencias 70W, 100W, 150W o 250W con base E27 (70W) o E40 (el resto). Balastro electrónico preparado para regulación de flujo lumínico (DALI). Reflector asimétrico de aluminio con protección IP66. (2) LED. Potencias 25W, 50W, 75W, 100W o 150W. Rendimiento 90lm/W. CRI>70. Driver preparado para regulación de flujo lumínico (DALI). Protección IP66. Factor de poténcia >0.9, Io=700mA, Temperatura de color 3500K.	*(1) VSAP or HM. Power imput 70W, 100W, 150W or 250W with E27 lamp holder (70W) o E40 (other). Electronic ballast dimmer (DALI). Aluminium asymmetric reflector with protection IP66.* *(2) LED. Power imput 25W, 50W, 75W, 100W or 150W. Energy efficiency 90lm/W. CRI>70. Lighting control Driver* (DALI). *Protection IP66. Power Factor >0.9, Io=700mA. Color Temperature 3500K.*
PERNOS DE ANCLAJE: *ANCHORED SCREWS:*	4 Pernos de M=22x700/M=20x820/M=16x650. Zapata de hormigón: Según cuadro.	*4 Anchorbolts M=22x700/M=20x820/*M=16x650. *Concrete foundation: According to box*

TRONIC/B-9/7

TRONIC/B-5S

TRONIC

© Antoni Riera

TRONIC 70

TRONIC 70 Doble

TRONIC 70

BASE TRONIC

TRONIC 70 VSAP o HM con reflector asimétrico de aluminio.

TRONIC 50 VSAP o HM con reflector asimétrico de aluminio.

TRONIC 70 LED con Driver y conjunto módulos LED,

TRONIC 50 LED con Driver y conjunto módulos LED.

Farolas con base TRONIC / *Light with base TRONIC*

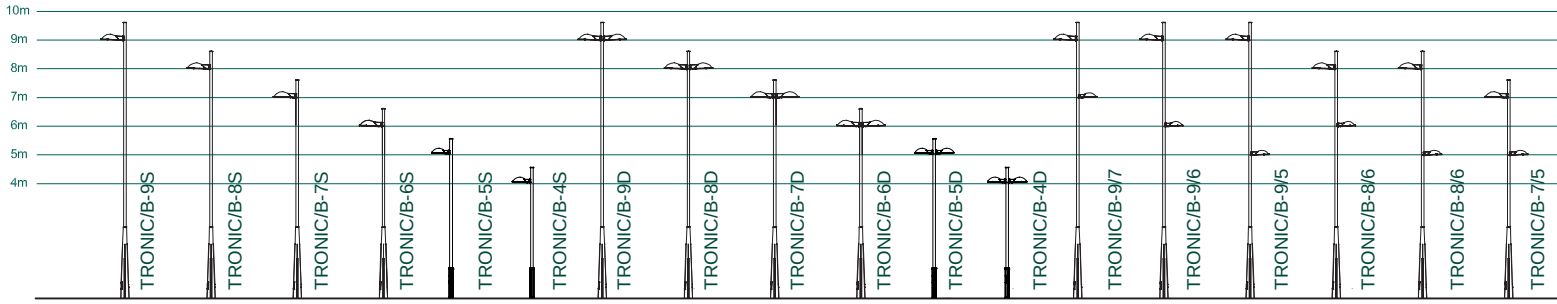

Farolas sin base / *Lighting without base*

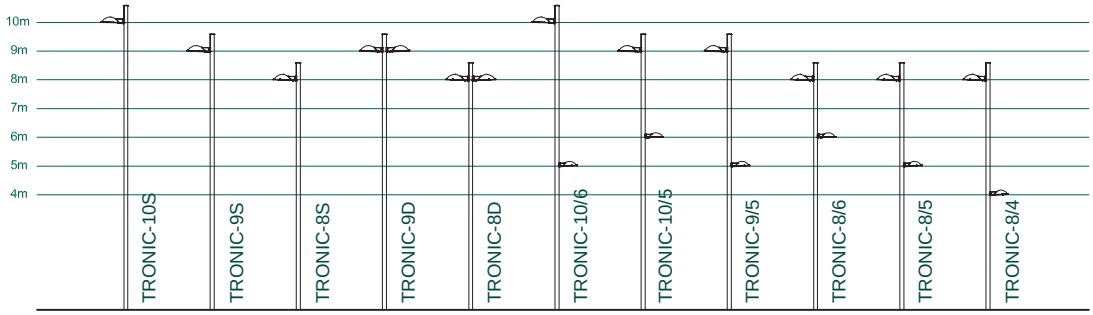

Fuste / *Pole* ø140

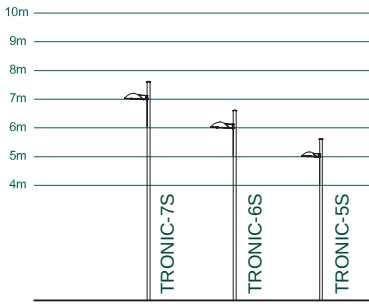

Fuste / *Pole* ø115

Luminaria TRONIC 70

Luminaria TRONIC 70 LED

Luminaria TRONIC 50

Luminaria TRONIC 50 LED

Aplique TRONIC 70 / TRONIC 50

Altura *Height*	Fuste+Base *Pole+Base*	Fuste *Pole*	A	B	C	ØD	E
9-6m.	ø89+HighTRONIC		90	100	14.3	M16	90
10-8m.		ø140	100	110	30	M22	70
7-4m.		ø115	100	110	30	M22	70
5-4m.	ø89+LowTRONIC		90	90	14.5	M16	65

Medidas en cm.

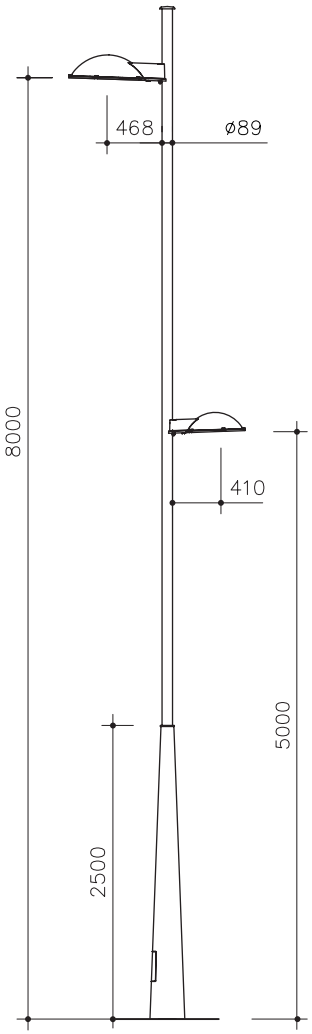

TRONIC/B-8/5

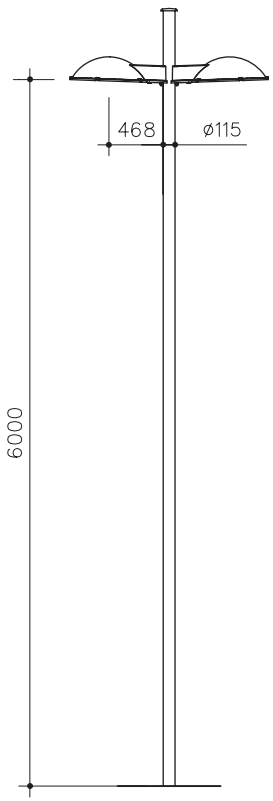

TRONIC-6D

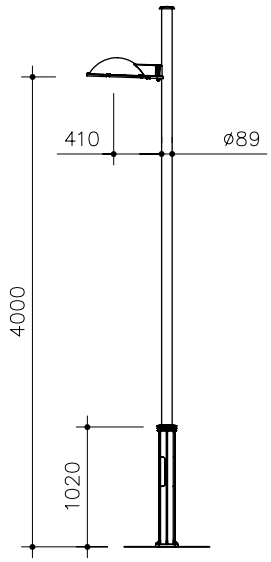

TRONIC-4S

Plantilla

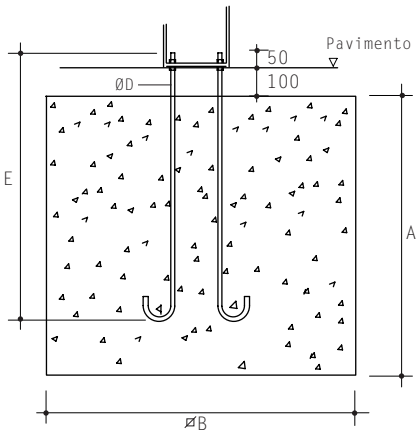

*empotramiento columna sin base a 20cm.
**embed column without base 20cm.*

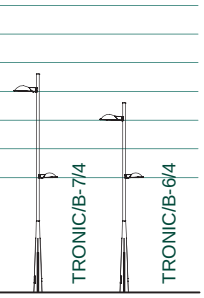

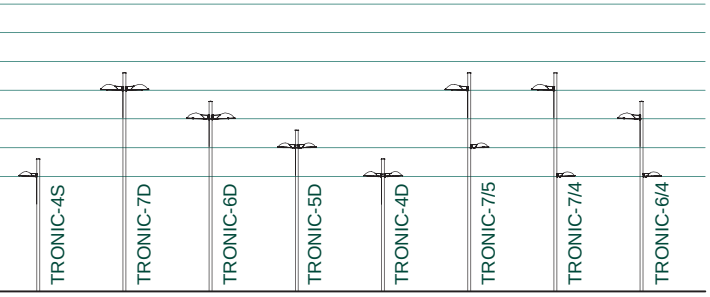

BASE: *BASE:*	Bases en fundición de hierro pintada. Color negro, efecto forja.	*Bases in painted cast-iron.* *Colour black forge.*
FUSTE: *POLE:*	Cilíndrico en acero al carbono S275JR, galvanizado en caliente. Color gris acero.	*Cylindrical shaft in S275JR carbon steel tube, hot dip galvanized. Colour grey.*
LUMINARIA: *LIGHTING:*	Luminaria en fundición de aluminio inyectado. Color gris acero.	*Injected cast-aluminium lamp, with adjustable height. Colour steel grey.*
GRUPO ÓPTICO: *OPTIC GROUP:*	(1) TRONIC 70 (2) TRONIC 50 Grado de protección IP65. Cierre mediante cinco grapas de acero inoxidable.	*(1) TRONIC 70 (2) TRONIC 50* *IP65 protection degree. Closing with five stainless steel clamps.*
	(1) **TRONIC 70** en VSAP o HM. Potencias 70W, 100W, 150W o 250W con base E27 (70W) o E40 (el resto). **TRONIC 50** en HM. CPO-TW (Cosmopolis). Potencias 45W, 60W, 90W o 140W con base PGZ12. Balastro electrónico preparado para regulación de flujo lumínico (DALI). Reflector asimétrico de aluminio con protección IP66.	*(1)* ***TRONIC 70*** *in VSAP or HM. Power imput 70W, 100W, 150W or 250W with E27 lamp holder (70W) o E40 (other).* ***TRONIC 50*** *in HM. CPO-TW (Cosmopolis). Power imput 45W, 60W, 90W or 140W with PGZ12 lamp holder.* *Electronic ballast dimmer (DALI). Aluminium asymmetric reflector with protection IP66.*
	(2) LED. Potencias 25W, 50W, 75W, 100W o 150W. Rendimiento 90lm/W. CRI>70. Driver preparado para regulación de flujo lumínico (DALI). Protección IP66. Factor de poténcia >0.9, Io=700mA, Temperatura de color 3500K.	*(2) LED. Power imput 25W, 50W, 75W, 100W or 150W. Energy efficiency 90lm/W. CRI>70. Lighting control Driver* (DALI). *Protection IP66. Power Factor >0.9, Io=700mA. Color Temperature 3500K.*
PERNOS DE ANCLAJE: *ANCHORED SCREWS:*	4 Pernos de M=16x900/M=22x700/M=16x650. Zapata de hormigón: Según cuadro.	*4 Anchorbolts M=16x900/M=22x700/M=16x650.* *Concrete foundation: According to box.*

BALI-7/5

Proyecto Paseo Sant Joan de Barcelona

BALI

© Jordi Miralles / Jordi Miró / Anton Riera

BALI-5D

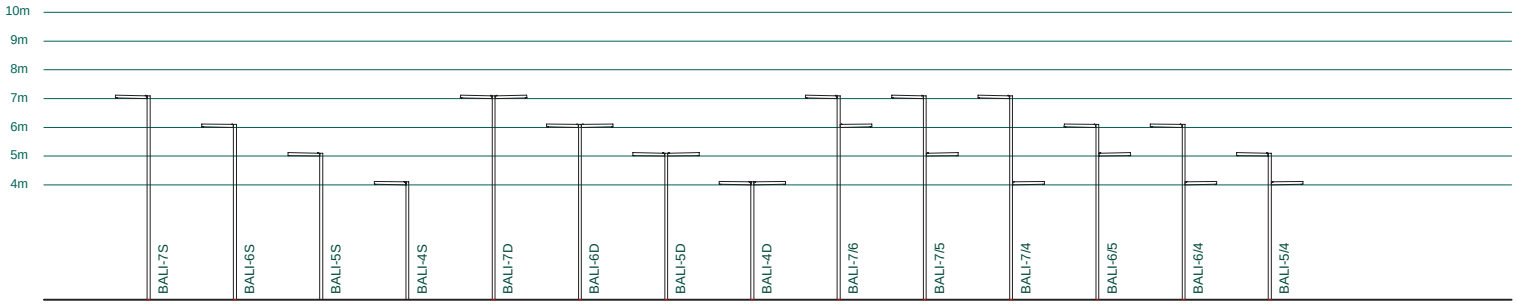

Luminaria BALI Descarga

Luminaria BALI LED

Aplique BALI

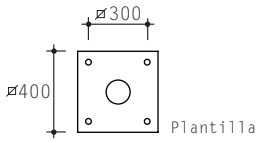

Plantilla

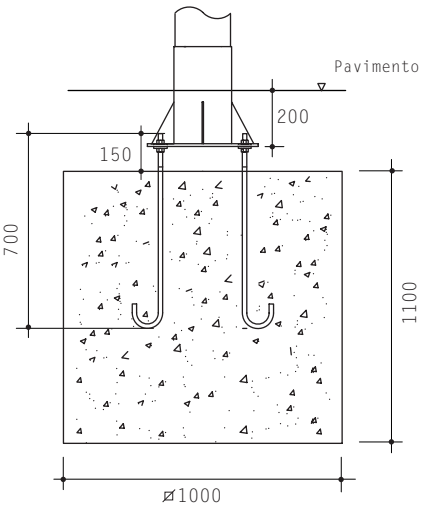

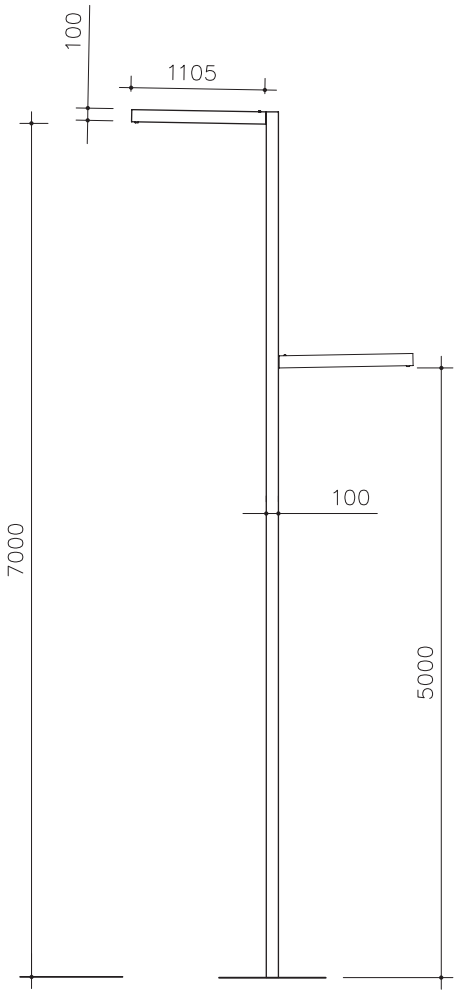

BALI-7/5

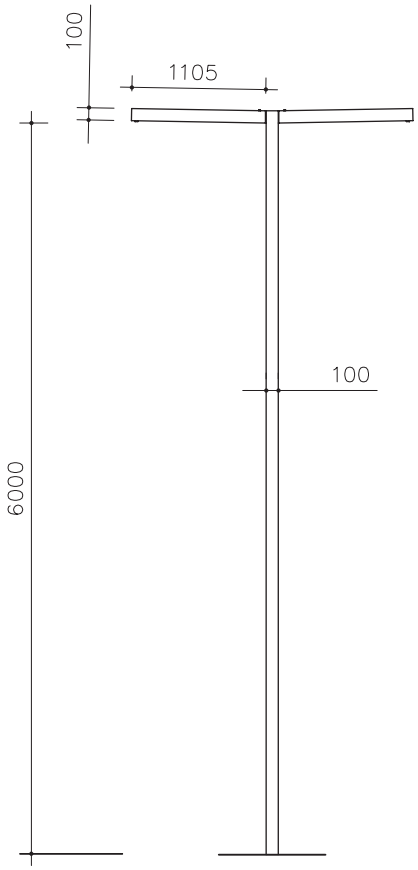

BALI-6D

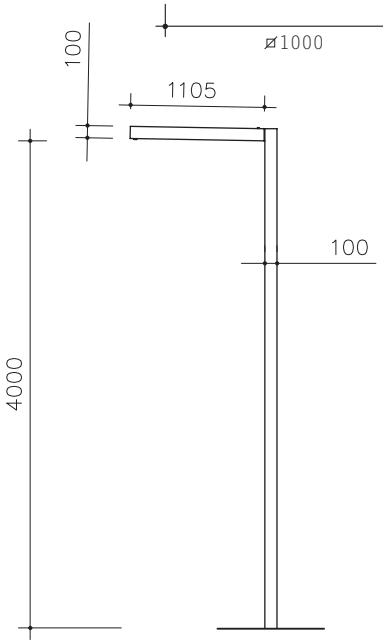

BALI-4S

BALI HM con reflector asimétrico de aluminio.

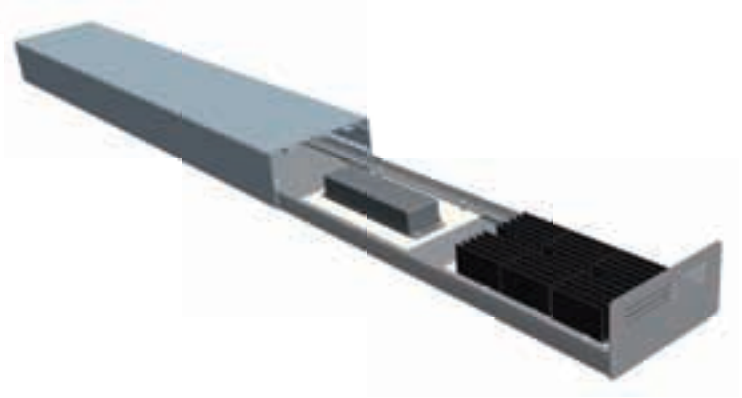

BALI LED con Driver y conjunto módulos LED

FUSTE: *POLE:*	Acero al carbono S275JR, galvanizado en caliente. Color negro, efecto forja.	*S275JR carbon steel tube, hot dip galvanized. Colour black forge.*
	Sección rectangular de 200x100mm.	*Rectangular section 200x100mm.*
LUMINARIA: *LIGHTING:*	Aluminio 6063 T5 extruido. Color negro, efecto forja.	*Extruded 6063 T5 aluminium tube.* *Colour Black forge.*
	Sección rectangular de 200x100mm.	*Rectangular section 200x100mm,*
	Cierre mediante cerradura de impacto.	*Closing with O-ring seal.*
GRUPO ÓPTICO: *OPTIC GROUP:*	(1) HM. CPO-TW (Cosmopolis). Potencias 45W, 60W, 90W o 140W con base PGZ12. Balastro electrónico preparado para regulación de flujo lumínico (DALI). Micro-reflector asimétrico de aluminio con protección IP66.	*(1) HM. CPO-TW (Cosmopolis). Power imput 45W, 60W, 90W or 140W with PGZ12 lamp holder.* *Electronic ballast dimmer (DALI).* *Aluminium asymmetric micro-reflector with protection IP66.*
	(2) LED. Potencias 25W, 50W, 75W, 100W o 150W. Rendimiento 90lm/W. CRI>70. Driver preparado para regulación de flujo lumínico (DALI). Protección IP66. Factor de poténcia >0.9, Io=700mA, Temperatura de color 3500K.	*(2) LED. Power imput 25W, 50W, 75W, 100W or 150W. Energy efficiency 90lm/W. CRI>70. Lighting control Driver* (DALI). *Protection IP66. Power Factor >0.9, Io=700mA. Color Temperature 3500K.*
PERNOS ANCLAJE: *ANCHORED SCREWS:*	4 Pernos de M=22x700mm.	*4 Anchorbolts M=22x700mm.*
	Zapata de hormigón 100x100x110cm.	*Concrete foundation 100x100x110cm.*

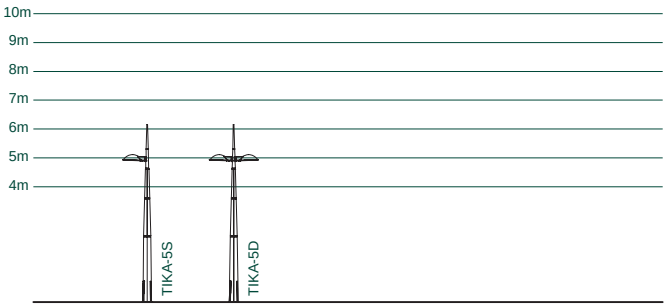
10m
9m
8m
7m
6m
5m
4m
TIKA-5S
TIKA-5D

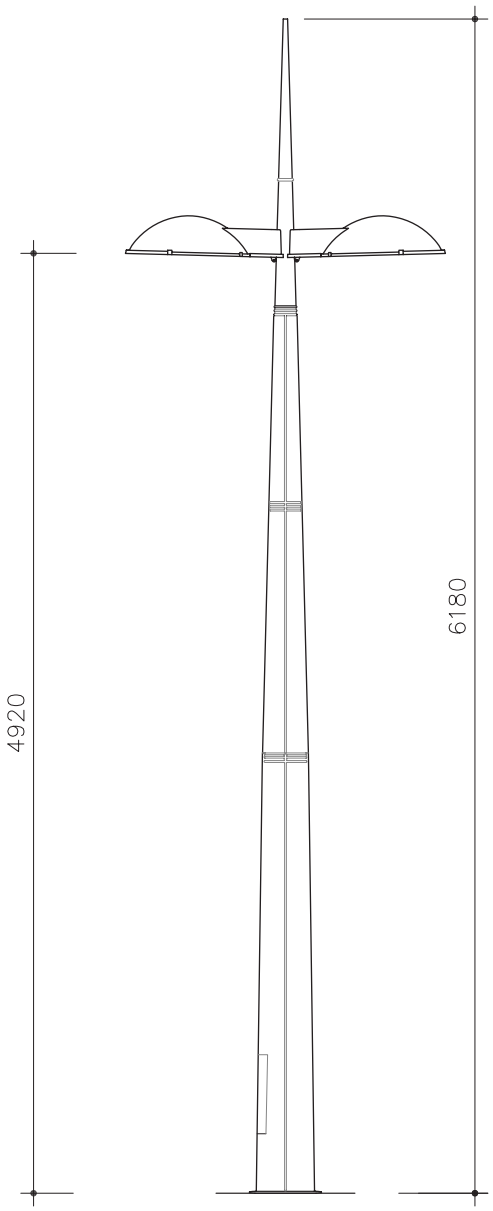
4920
6180

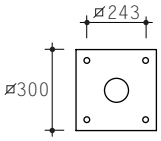
⌀243
⌀300
Plantilla

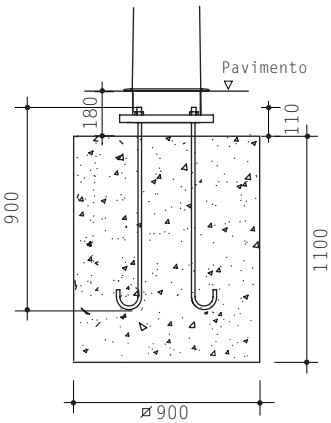
Pavimento
180
110
900
1100
⌀ 900

TIKA-5D

TIKA

© Antoni Riera

FUSTE: *POLE:*	Troncocónico en fundición de hierro pintado en negro forja.	*Conical-shape column, of painted cast-iron. Colour black forge.*
	Punta superior pintada en Oro.	*Top decorative in Gold.*
LUMINARIA: *LIGHTING:*	Luminaria en fundición de aluminio inyectado. Color gris acero.	*Injected cast-aluminium lamp, with adjustable height. Colour steel grey.*
	Grado de protección IP65. Cierre mediante cinco grapas de acero inoxidable.	*IP65 protection degree. Closing with five stainless steel clamps.*
GRUPO ÓPTICO: *OPTIC GROUP:*	(1) VSAP o HM. Potencias 70W, 100W, 150W o 250W con base E27 (70W) o E40 (el resto). Balastro electrónico preparado para regulación de flujo lumínico (DALI). Reflector asimétrico de aluminio con protección IP66.	*(1) VSAP or HM. Power imput 70W, 100W, 150W or 250W with E27 lamp holder (70W) o E40 (other).* *Electronic ballast dimmer (DALI).* *Aluminium asymmetric reflector with protection IP66.*
	(2) LED. Potencias 25W, 50W, 75W, 100W o 150W. Rendimiento 90lm/W. CRI>70. Driver preparado para regulación de flujo lumínico (DALI). Protección IP66. Factor de poténcia >0.9, Io=700mA, Temperatura de color 3500K.	*(2) LED. Power imput 25W, 50W, 75W, 100W or 150W. Energy efficiency 90lm/W. CRI>70. Lighting control Driver* (DALI). *Protection IP66. Power Factor >0.9, Io=700mA.* *Color Temperature 3500K..*
PERNOS ANCLAJE: *ANCHORED SCREWS:*	4 Pernos de M=16x900mm.	*4 Anchorbolts M16x900mm.*
	Zapata de hormigón 90x90x110cm.	*Concrete foundation 90x90x110cm.*

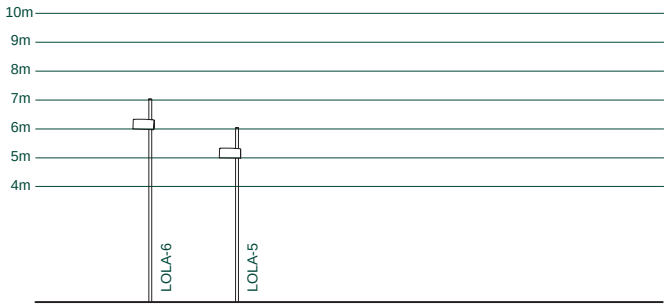

Detalle luminaria LOLA-5

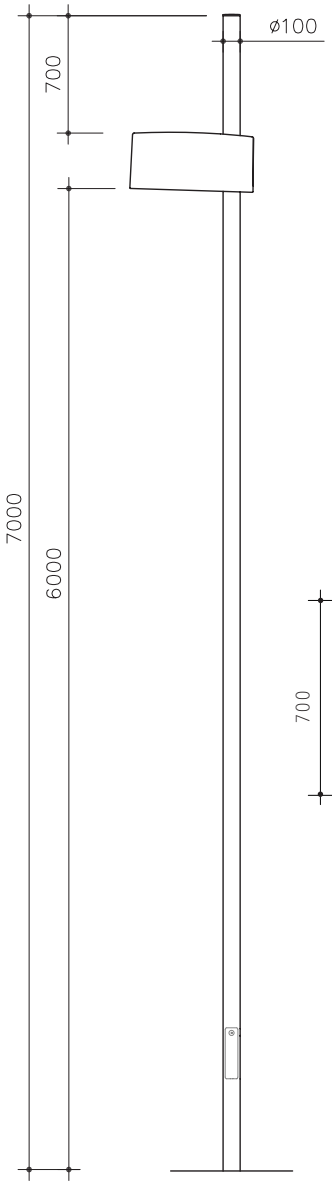

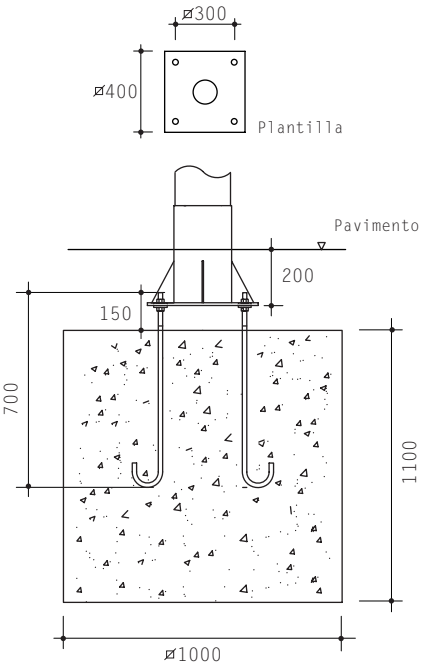

LOLA

© M. Caveda / J.A. Granero / J.M. Romojero

FUSTE: *POLE:*	Acero al carbono S275JR, galvanizado en caliente. Color gris acero.	*S275JR carbon steel tube, hot dip galvanized. Colour steel grey.*
LUMINARIA: *LIGHTING:*	Carcasa en rotomoldeo con polietileno de alta densidad. Color blanco mate.	*Rotomolding casing with high density polyethylene. Matt white.*
	Bandeja en fundición de aluminio anodizado plata.	*ast-aluminium plate. Silver anodized.*
	Cierre mediante dos cerraduras de presión con junta tórica interna.	*Two snap-fitting closing element with internal o-ring.*
	Grado de protección IP54.	*Protection grade IP54.*
GRUPO ÓPTICO: *OPTIC GROUP:*	VSAP o HM. Potencias 70W, 100W o 150W con base E27 (70W) o E40 (el resto). Balastro electrónico preparado para regulación de flujo lumínico (DALI). Reflector asimétrico de aluminio con protección IP66.	*VSAP or HM. Power imput 70W, 100W, 150W or 250W with E27 lamp holder (70W) o E40 (other). Electronic ballast dimmer (DALI). Protection IP66. Aluminium asymmetric reflector.*
PERNOS DE ANCLAJE: *ANCHORED SCREWS:*	4 Pernos de M22x700mm.	*4 Anchorbolts M22x700mm.*
	Zapata de hormigón 100x100x110cm.	*Concrete foundation 100x100x110cm.*

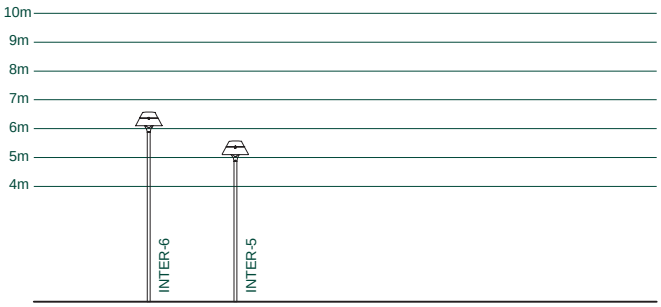
10m
9m
8m
7m
6m
5m
4m
INTER-6
INTER-5

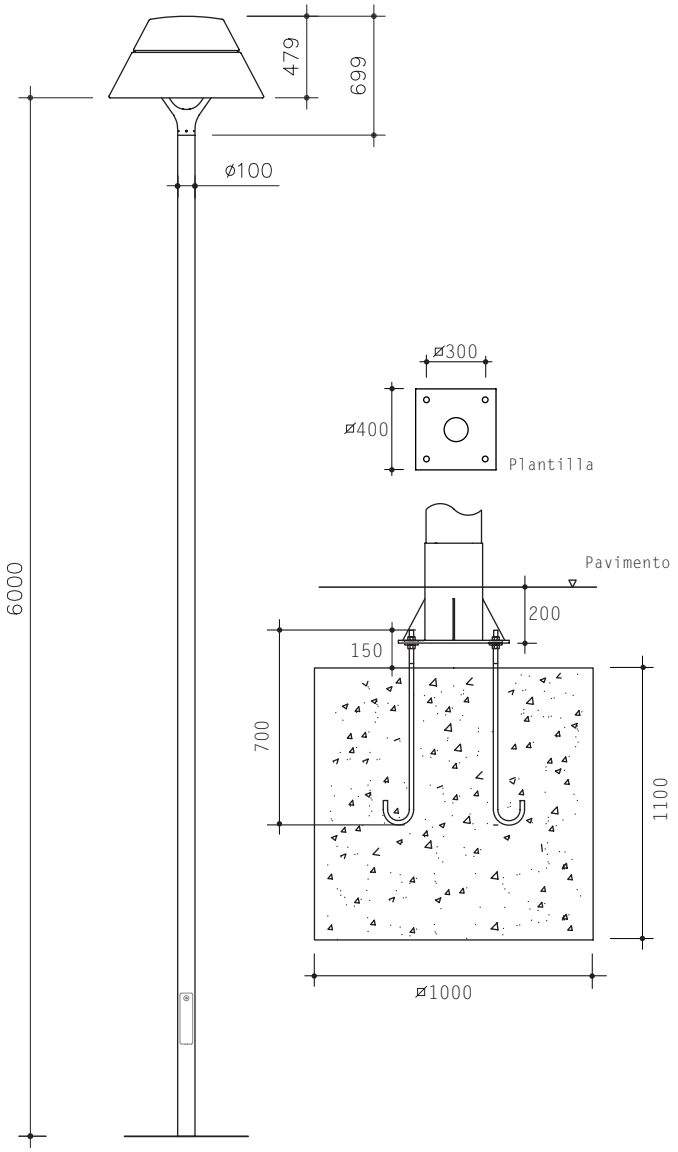
479
699
ø100
6000
⧄300
⧄400
Plantilla
Pavimento
200
150
700
1100
⧄1000

INTER

© Joan Gaspar

FUSTE: *POLE:*	Acero al carbono S275JR, galvanizado en caliente. Color gris acero.	*S275JR carbon steel tube, hot dip galvanized. Colour steel grey.*
LUMINARIA: *LIGHTING:*	Carcasa en rotomoldeo con polietileno de alta densidad. Color gris metalizado. Brazo en fundición de aluminio anodizado plata. Cierre mediante cerradura de tracción. Grado de protección IP54.	*Rotomolding casing with high density polyethylene. Colour steel grey.* *Cast-aluminium arm. Silver anodized.* *Closing element with traction lock.* *Protection grade IP54.*
GRUPO ÓPTICO: *OPTIC GROUP:*	VSAP o HM. Potencias 70W, 100W o 150W con base E27 (70W) o E40 (el resto). Balastro electrónico preparado para regulación de flujo lumínico (DALI). Reflector asimétrico de aluminio con protección IP66.	*VSAP or HM. Power imput 70W, 100W, 150W or 250W with E27 lamp holder (70W) o E40 (other).* *Electronic ballast dimmer (DALI).* *Protection IP66. Aluminium asymmetric reflector.*
PERNOS DE ANCLAJE: *ANCHORED SCREWS:*	4 Pernos de M22x700mm. Zapata de hormigón 100x100x110cm.	*4 Anchorbolts M22x700mm.* *Placa base 100x100x110cm.*

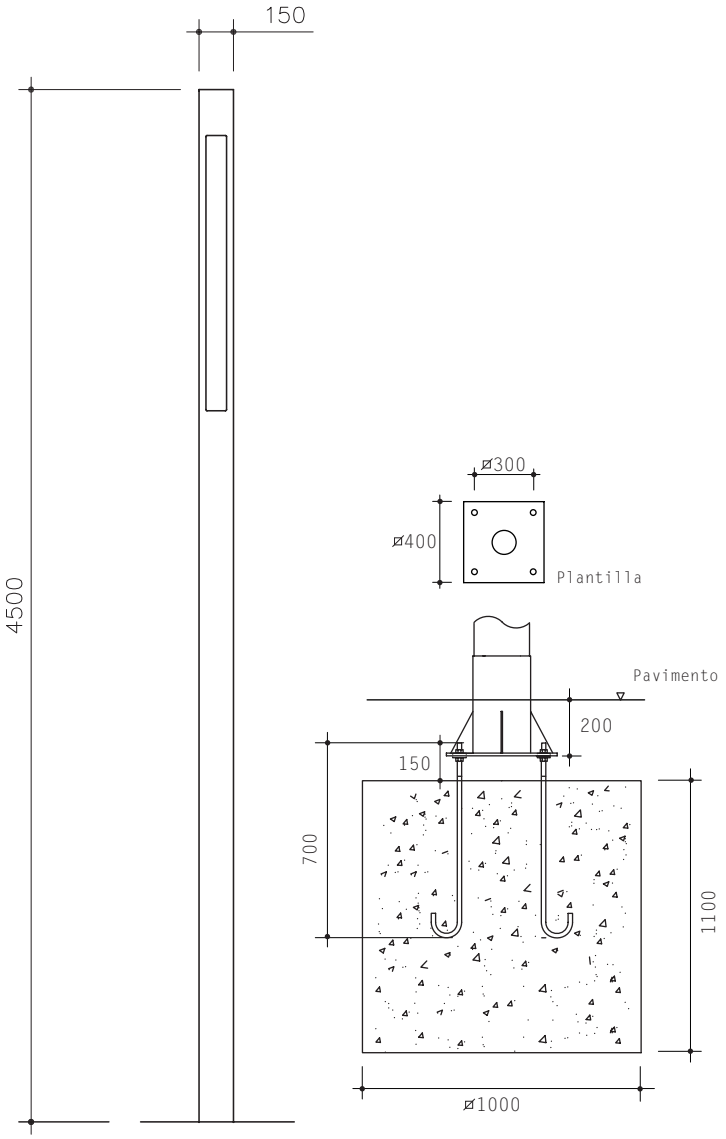
150
4500
ø300
ø400
Plantilla
Pavimento
200
150
700
1100
ø1000

PI

© Jordi Miró

FUSTE: *POLE:*	Acero al carbono S275JR, galvanizado en caliente. Color negro, efecto forja. Sección rectangular de 250x150mm.	*S275JR carbon steel tube, hot dip galvanized. Colour black forge.* *Rectangular section 250x150mm.*
GRUPO ÓPTICO: *OPTIC GROUP:*	(1) HM. CPO-TW (Cosmopolis). Potencias 45W, 60W, 90W o 140W con base PGZ12. Balastro electrónico preparado para regulación de flujo lumínico (DALI). Micro-reflector asimétrico de aluminio. (2) LED. Potencias 25W o 50W. Rendimiento 90lm/W. CRI>70. Driver preparado para regulación de flujo lumínico (DALI). Protección IP66. Factor de poténcia >0.9, Io=700mA, Temperatura de color 3500K.	*(1) HM. CPO-TW (Cosmopolis). Power imput 45W, 60W, 90W or 140W with PGZ12 lamp holder.* *Electronic ballast dimmer (DALI). Aluminium asymmetric micro-reflector.* *(2) LED. Power imput 25W or 50W. Energy efficiency 90lm/W. CRI>70. Lighting control Driver* (DALI). *Protection IP66. Power Factor >0.9, Io=700mA. Color Temperature 3500K.*
PERNOS DE ANCLAJE: *ANCHORED SCREWS:*	4 Pernos de M22x700mm. Zapata de hormigón 100x100x110cm.	*4 Anchorbolts M22x700mm.* *Concrete foundation 100x100x110cm.*

OLIMPIA

© Federico Correa, Alfonso Milà

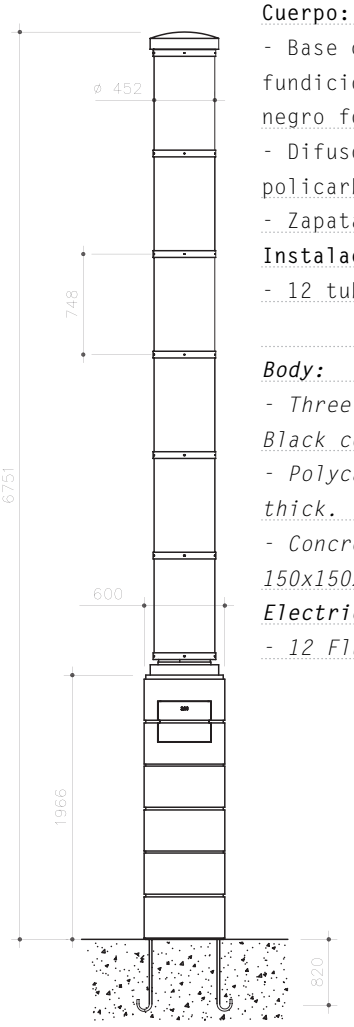

Cuerpo:

- Base de tres módulos en fundición de hierro pintada negro forja.
- Difusor modulado en policarbonato de espesor 4mm.
- Zapata hormigón 150x150x100cm.

Instalación eléctrica:

- 12 tubos fluorescentes 58W/82.

Body:

- *Three modules in cast-iron. Black colour, forged effect.*
- *Polycarbonate shade, 4mm. thick.*
- *Concrete foundation 150x150x100cm.*

Electrical installation:

- *12 Fluorescent lights 58W/82.*

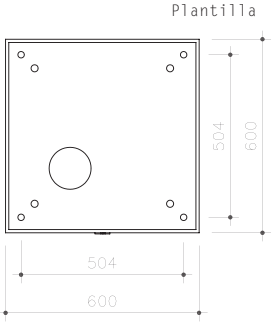

ANDREA

© Martorell, Bohigas, Mackay, Puigdoménech

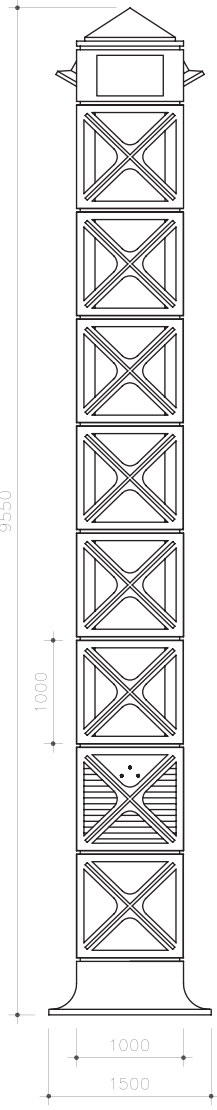

Cuerpo:

- Base en fundición de hierro pintada negro forja.
- Difusor metraquilato de espesor 6mm.
- Zapata hormigón 200x200x100cm.

Instalación eléctrica:

- Según proyecto.

Altura variable por módulos.

Body:

- *Cast-iron base. Black colour, forged effect.*
- *Methacrylate shade, 6mm. thick.*
- *Concrete foundation 200x200x100cm.*

Electrical installation:

- *Custom made.*

Variable height depending on number of modules

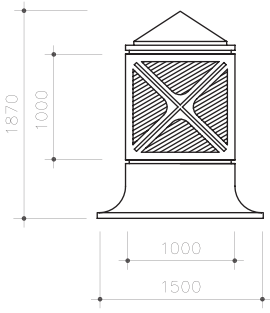

Dirección edición
Direction edition
—Enric Pericas

Textos
Texts
—Escofet

Coordinación
Coordination
—Gerard Arqué
—Anna Pericas

Soporte técnico
Technical support
—Oficina Tècnica Escofet

Créditos Fotográficos
Photography credits
—DAE

Impreso por
Printed by
—Gràfiques Bassó

Escofet 1886 S.A
Oficina central y producción

Montserrat, 162
E 08760 Martorell
Barcelona - España
T. 0034 937 737 150
F. 0034 937 737 151

info@escofet.com
www.escofet.com